Venieri SPA

4.63H
5.63C
RADLADER

4K HUBGERÜST.

Für eine maximale Ausbrechkraft ist das neu überarbeitete Hubgerüst mit den modernsten, dafür entwickelten Konstruktionsprogrammen entworfen und konstruiert worden.

SICHERHEIT UNSERE PRIORITÄT.

Um eine maximale Sicherheit in allen Fahr- und Arbeitssituationen zu gewährleisten, **ist die Parkbremse in der Vorderachse integriert** *(optional im 4.63H).*

SILENCE, PLEASE.

Durch neue geräuschabsorbierende Materialien und spezielle Antivibrations-Gummidämpfer konnten wir die **Geräuschentwicklung in der Kabine noch einmal drastisch reduzieren** und somit den Fahrerkomfort erheblich erhöhen.

ATEMBERAUBENDER AUSBLICK.

Die neue ROPS/FOPS II Kabine, **garantiert eine 360° Übersicht über den Arbeitsplatz und somit ein Höchstmaß an Kontrolle und Sicherheit.**

SCHÖN KÜHL BLEIBEN.

Das neue Lüftungssystem garantiert höchsten Komfort. Sie haben die Wahl zwischen automatischer und manueller Klimaanlage und erhalten immer die optimale Temperatur in der Kabine.

100% VENIERI DESIGN.

Mit den neuen Maschinen folgt das **Venieri Design Team** dem "Venieri Family Feeling" stellt aber ebenso einen neuen Stil vor.

ABSOLUTE STABILITÄT.

Die am Rahmen fixierte **Pendelachse sorgt für absolute Stabilität**.

NEUER DEZTZ MOTOR STUFE IIIB.

Die **neuen Yanmar** und **Deutz Motoren** überzeugen mit **aktuellen Abgasnormen** und **viel Drehmoment bei geringer Drehzahl**.

VORFILTER

IMMER SAUBERE LUFT.

Mit dem neuen, **zweistufen Luftfiltersystem**, einem Hochleistungs-Vorfilter *(optional im 4.63H)* einem Hauptfilter und einem **Sicherheitsfilter**, sorgen wir für ein Maximum an Sicherheit für den Motor.

HOHES AUGENMERK AUF SPARSAMKEIT.

Der neue, elektronisch gesteuerte **zwei Stufen Lüfter**, passt die Umdrehungsgeschwindigkeit den aktuellen Anforderungen an und **reduziert sowie den Kraftstoffverbrauch und die Geräusche**.

GEBAUT FÜR LEISTUNG, DESIGNED FÜR BEWEGLICHKEIT.

Das speziell gestaltete Kontergewicht garantiert absolute **Beweglichkeit** und schützt die Rückleuchten.

4.63H
RADLADER Z-KINEMATIK

DIESELMOTOR

Motor: 4 Zylinder, Common-Rail Direkteinspritzung elektronisch gesteuertt, Turbo, Abgasrückführung, Wasserkühlung, Trockenluftfilter und Oxidationskatalysator (DOC).
Gemäß EWG 97/68 – Stage IIIB Normen/Tier4i

Typ		Yanmar 4TNV98C
Max. Leistung		53 kW - 72 PS
Nenndrehzahl		2.500
Leistung ISO/TR 14396		51,7 kW - 70 PS
Leistung EEC 80/1269		51,7 kW - 70 PS
Wirtschaftlicher Arbeitsbereich (U/min)		1200 - 1600
Max. Drehmoment	Nm	241
Bohrung	mm	98
Hub	mm	110
Hubraum	cm³	3.319

ELEKTRIK

Batterie	12 Volt
Kapazität EN 60095-1	110 Ah - 850 A
Generator	80 A
Rückfahralarm	Standard
Verkabelung nach	IP 67 - DIN 40050

FAHRANTRIEB

Hydrogetriebe mit automatischer Leistungsregelung, eigenem geschlossenen Ölkreislauf, Pumpen und Motor mit variablem Hubraum. Verteilergetriebe 2 Gänge vorwärts/rückwärts

Arbeitsgeschwindigkeit	*Vorwärts*	*Rückwärts*
1 Gang km/h	0÷7	0÷7
2 Gang km/h	0÷30	0÷30

Selbstlimitierende Höchstgeschwindigkeit

ACHSEN

Heavy-Duty-Achsen mit Planetenuntersetzungsgetriebe auf jedem Rad und automatischen Sperrdifferential. Starrantriebswelle auf Vorderrahmen. Schwingachse Pendelachseauf Hinterrahmen mit Gesamtausschlagwinkel bis 25°. Untersetzungsgetriebe zur Übertragung der Bewegung zur Vorder- bzw. Hinterachse über eine Antriebswelle. Standard-Ausgleichgetriebe auf Vorderachse (optional auf Hinterachse).

BREMSANLAGE

Betriebsbremse: Hydraulikmehrscheibenbremsen im Ölbad in der Vorderachse mit Wirkung auf die 4 Räder. Feststellbremse: handbetätigte Bremse mit Wirkung auf die Betriebsbremse.

REIFEN

Standard	16/70 x 20
Option	405/70 R20 • 14.5 x 20

LENKUNG

Servolenkung mittels **LOAD SENSING** Hydrolenkung.

Lenkeinschlagswinkel		80°
Wenderadius - Reifeninnenseite	mm	2.585
Wenderadius - Reifenaußenseite	mm	4.515
Wenderadius - Schaufelaußenseite*	mm	4.980

** Schaufel in Fahrstellung.*

HYDRAULIKANLAGE

Zwei Zahnradpumpen: 1. Zahnradpumpen (LOAD SENSING) für Lade- und Lenkhydraulik mit Prioritätsventil für die Lenkhydraulik. 2. Zahnradpumpen für die Steuerung des Lüfterrades mit zwei Umdrehungsgeschwindigkeiten. Hauptsteuerventil mit Überdruckventil, Hydraulikölkühlkreislauf, Hauptstromölfilter in der Rüclaufleitung. 1- Hebel-Steuerung für Hubarm (4 Positionen) und Schaufel (3 Positionen).

Förderleistung	lt/1'	70
Max. Förderleistung (option)	lt/1'	100
Betriebsdruck Ladeschaufel	bar	230
Betriebsdruck Lenkung	bar	190
Hubzylinder	mm	80x585
Schaufelzylinder	mm	85x395
Heben (volle Schaufel)	sec.	4.8
Senken (leere Schaufel)	sec.	3.7
Auskippen	sec.	1.95
Gesamter Prozess	sec.	10.45

FÜLLMENGEN

Motor	lt	11
Verteilergetriebe	lt	5,6
Ausgleichsgetriebe	lt	5,8
Untersetzungsgetriebe	lt	3,8
Hydraulikkreislauf	lt	70
Bremskreislauf	lt	1,1
Kraftstoff	lt	75
Wasserkühler	lt	15

TECHNISCHE BETRIEBSDATEN

Schaufelinhalt (Standard)	m³	1,0
Schaufelbreite	mm	2.000
Kipplast gestreckt	kg	4.600
Kipplast geknickt 40°	kg	4.200
Max. Hydraulikhubkraft bei voller Reichweite	kg	3.900
Kipphöhe am Drehpunkt	mm	3.260
Kipphöhe bei 41°	mm	2.550
Kippreichweite bei 41°	mm	675
Reißkraft	kg	5.600

ABMESSUNGEN UND GEWICHTE

Gesamtlänge in Fahrposition	mm	5.270
Gesamtbreite über Schaufel	mm	2.000
Gesamtbreite über Räderl	mm	1.873
Spurweite	mm	1.530
Achsabstand	mm	2.275
Bodenfreiheit	mm	330
Gesamthöhe	mm	2.760
Betriebsgewich (standard)	kg	5.400
Betriebsgewich (max)	kg	6.200

ARBEITSGERÄUSCHE

ISO 6396 - Schalldruckpegel LPA (Kabine)	dB(A)	74
2000/14/CE – LWA (externe Lautstärke)	dB(A)	98

Die in dieser Broschüre enthaltenen Abbildungen zeigen nicht unbedingt das Produkt in der Standardversion. Die in der vorliegenden Broschüre enthaltenen Daten sind lediglich Richtdaten. VF Venieri S.p.A. behält sich das Recht vor, die o.g. Daten jederzeit und ohne Vorankündigung zu ändern zum Zweck der ständigen Verbesserung und der Aktualisierung der eigenen Produkte.

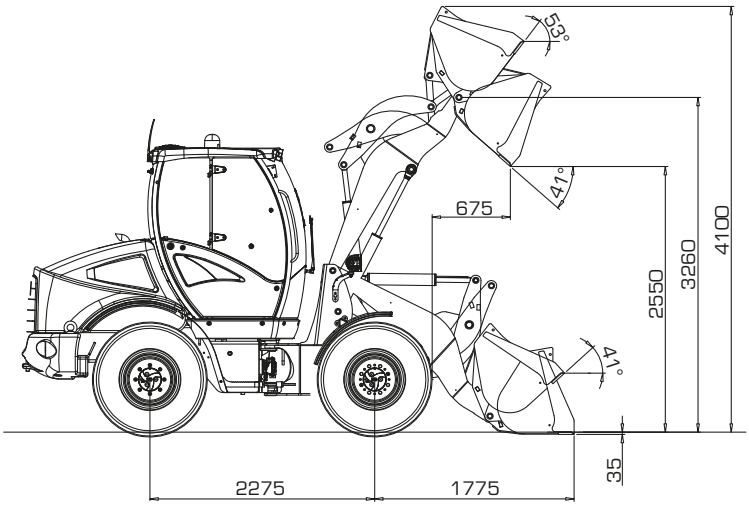

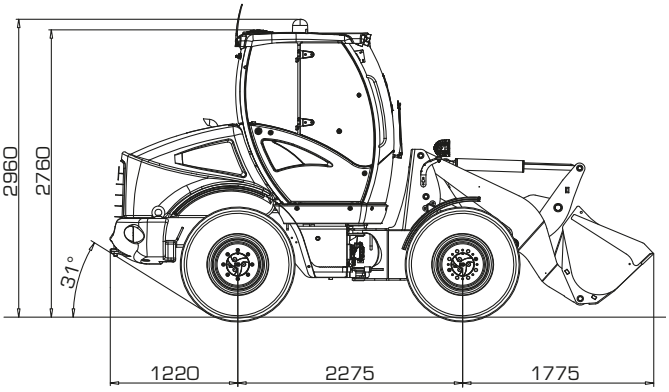

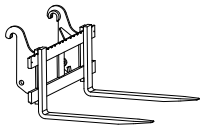

LEISTUNGSDATEN		UNIVERSALSCHAUFEL	4 IN 1 SCHAUFEL	LEICHTGUTSCHAUFEL	PALETTENGABEL
Schaufelinhalt (SAE) voll	m^3	1,0	0,9	1,5	/
Schaufelbreite	mm	2.000	2.100	2.250	/
Schaufelgewicht	kg	350	500	500	/
Max. Betriebshöhe	mm	4.100	4.050	4.155	/
Gabeln Länge (Standard)					1.000
Gabeln Länge (Option)					1.200
Max. Kipphöhe (Schaufeldrehpunkt)	mm	3.260	3.260	3.260	/
Kippwinkel	°	41°	41°	41°	/
Kipphöhe	mm	2.550	2.525	2.500	/
Kippreichweite	mm	675	650	725	/
Kippreichweite max.	mm	1.425	1.375	1.475	/
Kipplast gestreckt	kg	4.600	4.800	4.350	/
Kipplast geknickt	kg	4.200	4.400	4.000	/
Kipplast Palettengabel geknickt	kg				3.200
Nutzlast Palettengabel EN 474-3 (80%) [•]	kg				2.560
Nutzlast Palettengabel EN 474-3 (60%) [•]	kg				1.920
Reißkraft	kg	5.600	6.100	5.200	/
Gesamtlänge	mm	5.270	5.220	5.320	/
Wenderadius (Schaufelaußenseite)	mm	4.980	4.940	5.090	/
Betriebsgewicht	kg	5.400	5.550	5.400	/

[•] Schwerpunkt 500mm

LEISTUNG

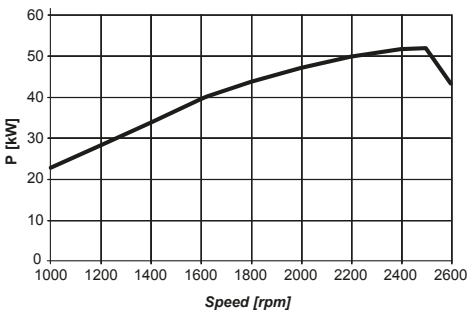

DREHMOMENT

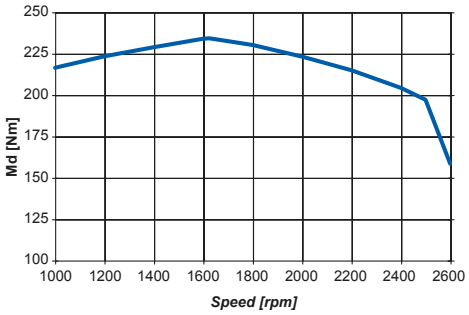

VERBRAUCH

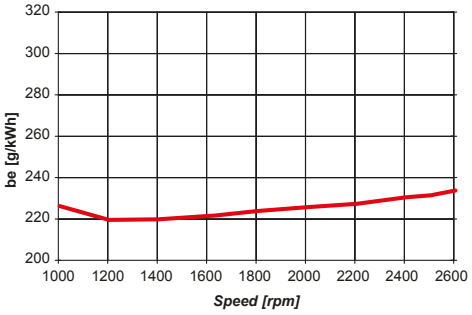

5.63C
RADLADER Z-KINEMATIK

DIESELMOTOR

Motor: 4 Zylinder, Common-Rail Direkteinspritzung elektronisch gesteuert, Turbo, Abgasrückführung, Wasserkühlung, Trockenluftfilter und Oxidationskatalysator (DOC).
Gemäß EWG 97/68 – Stage IIIB Normen/Tier4i

Typ		Deutz TD 2.9 L4
Max. Leistung		58 kW - 79 PS
Nenndrehzahl		2.600
Leistung ISO/TR 14396		55,4 kW - 75 PS
Leistung EEC 80/1269		55,4 kW - 75 PS
Wirtschaftlicher Arbeitsbereich (U/min)		1400 - 1800
Hubraum	Nm	260
Alesaggio	mm	92
Hub	mm	110
Hubraum	cm³	2.925

ELEKTRIK

Batterie	12 Volt
Kapazität EN 60095-1	110 Ah - 850 A
Generator	95 A
Rückfahralarm	Standard
Verkabelung nach	IP 67 - DIN 40050

FAHRANTRIEB

Hydrogetriebe mit automatischer Leistungsregelung, eigenem geschlossenen Ölkreislauf, Pumpen und Motor mit variablem Hubraum. Verteilergetriebe 2 Gänge vorwärts / rückwärts.

Arbeitsgeschwindigkeit	*Vorwärts*	*Rückwärts*
1 Gang km/h	0÷4	0÷4
2 Gang km/h	0÷11	0÷11

Fahrgeschwindigkeit	*Vorwärts*	*Rückwärts*
1 Gang km/h	0÷15	0÷15
2 Gang km/h	0÷40*	0÷40*

** Selbstlimitierende Höchstgeschwindigkeit*

ACHSEN

Heavy-Duty-Achsen mit Planetenuntersetzungsgetriebe auf jedem Rad und automatischen Sperrdifferential. Starrantriebswelle auf Vorderrahmen. Schwingachse Pendelachseauf Hinterrahmen mit Gesamtausschlagwinkel bis 25°. Untersetzungsgetriebe zur Übertragung der Bewegung zur Vorder- bzw. Hinterachse über eine Antriebswelle. Standard-Ausgleichgetriebe auf Vorderachse (optional auf Hinterachse).

BREMSANLAGE

Betriebsbremse: Hydraulikmehrscheibenbremsen im Ölbad auf Vorderachse mit Wirkung auf die 4 Räder. Feststellbremse: handbetätigte Bremse mit Wirkung auf die Betriebsbremse.

REIFEN

Standard	405/70 R20
Option	455/70 R20 • 14.5 x 20

LENKUNG

Servolenkung mittels **LOAD SENSING** Hydrolenkung.

Lenkeinschlagswinkel		80°
Wenderadius - Reifeninnenseite	mm	2.585
Wenderadius - Reifenaußenseite	mm	4.515
Wenderadius - Schaufelaußenseite*	mm	4.980

** Schaufel in Fahrstellung.*

HYDRAULIKANLAGE

Zwei Zahnradpumpen: 1. Zahnradpumpen (LOAD SENSING) für Lade- und Lenkhydraulik mit Prioritätsventil für die Lenkhydraulik. 2. Zahnradpumpen für die Steuerung des Lüfterrades mit zwei Umdrehungsgeschwindigkeiten. Hauptsteuerventil mit Überdruckventil, Hydraulikölkühlkreislauf, Hauptstromölfilter in der Rüclaufleitung. 1- Hebel-Steuerung für Hubarm (4 Positionen) und Schaufel (3 Positionen).

Förderleistung	lt/1'	90
Max. Förderleistung (option)	lt/1'	115
Betriebsdruck Ladeschaufel	bar	230
Betriebsdruck Lenkung	bar	190
Hubzylinder	mm	85x580
Schaufelzylinder	mm	90x402
Heben (volle Schaufel)	sec.	4.38
Senken (leere Schaufel)	sec.	3.41
Auskippen	sec.	1.9
Gesamter Prozess	sec.	9.69

FÜLLMENGEN

Motor	lt	8
Verteilergetriebe	lt	5,2
Ausgleichsgetriebe	lt	6,2
Untersetzungsgetriebe	lt	1,8
Hydraulikkreislauf	lt	70
Bremskreislauf	lt	2
Kraftstoff	lt	75
Wasserkühler	lt	15

TECHNISCHE BETRIEBSDATEN

Schaufelinhalt (Standard)	m³	1,1
Schaufelbreite	mm	2.100
Kipplast gestreckt	kg	4.950
Kipplast geknickt 40°	kg	4.400
Max. Hydraulikhubkraft bei voller Reichweite	kg	4.150
Kipphöhe am Drehpunkt	mm	3.360
Kipphöhe bei 40°	mm	2.685
Kippreichweite bei 40°	mm	660
Reißkraft	kg	6.400

ABMESSUNGEN UND GEWICHTE

Gesamtlänge in Fahrposition	mm	5.295
Gesamtbreite über Schaufel	mm	2.100
Gesamtbreite über Räderl	mm	1.937
Spurweite	mm	1.530
Achsabstand	mm	2.275
Bodenfreiheit	mm	330
Gesamthöhe	mm	2.760
Betriebsgewich (standard)	kg	5.800
Betriebsgewich (max)	kg	6.270

dB ARBEITSGERÄUSCHE

ISO 6396 - Schalldruckpegel LPA (Kabine)	dB(A)	75
2000/14/CE – LWA (externe Lautstärke)	dB(A)	99

Die in dieser Broschüre enthaltenen Abbildungen zeigen nicht unbedingt das Produkt in der Standardversion. Die in der vorliegenden Broschüre enthaltenen Daten sind lediglich Richtdaten. VF Venieri S.p.A. behält sich das Recht vor, die o.g. Daten jederzeit und ohne Vorankündigung zu ändern zum Zweck der ständigen Verbesserung und der Aktualisierung der eigenen Produkte.

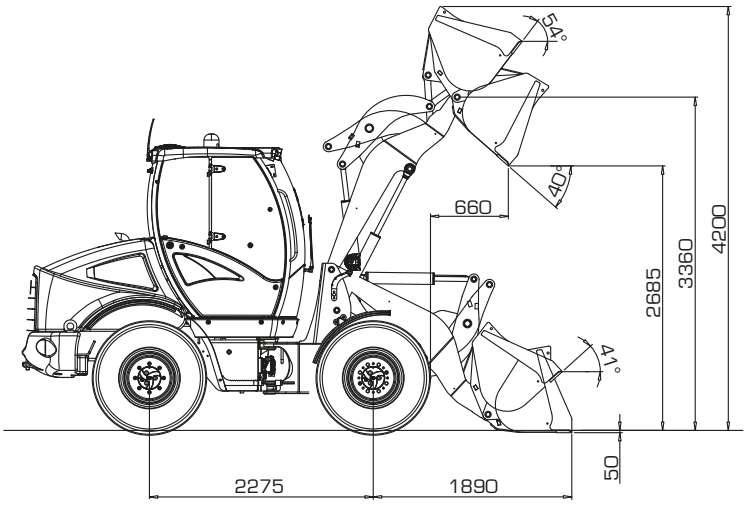

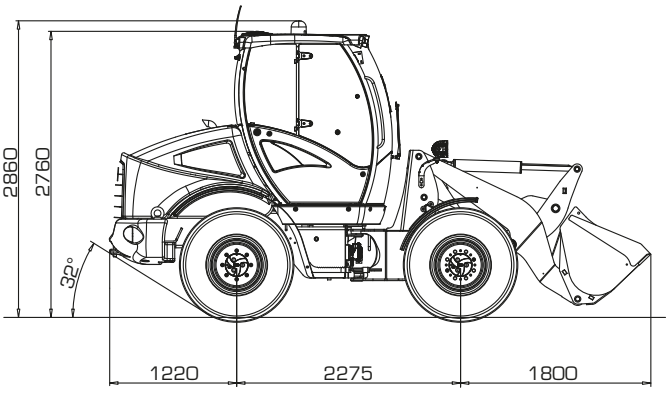

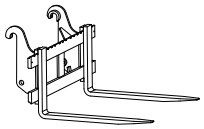

LEISTUNGSDATEN		UNIVERSALSCHAUFEL	4 IN 1 SCHAUFEL	LEICHTGUTSCHAUFEL	PALETTENGABEL
Schaufelinhalt (SAE) voll	m^3	1,1	0,9	1,5	/
Schaufelbreite	mm	2.100	2.100	2.250	/
Schaufelgewicht	kg	400	500	500	/
Max. Betriebshöhe	mm	4.200	4.145	4.250	/
Gabeln Länge (Standard)					1.000
Gabeln Länge (Option)					1.200
Max. Kipphöhe (Schaufeldrehpunkt)	mm	3.360	3.360	3.360	/
Kippwinkel	°	40°	40°	40°	/
Kipphöhe	mm	2.685	2.659	2.634	/
Kippreichweite	mm	660	635	710	/
Kippreichweite max.	mm	980	930	1.030	/
Kipplast gestreckt	kg	4.950	5.150	4.700	/
Kipplast geknickt	kg	4.400	4.600	4.150	/
Kipplast Palettengabel geknickt	kg				3.400
Nutzlast Palettengabel EN 474-3 (80%) [•]	kg				2.720
Nutzlast Palettengabel EN 474-3 (60%) [•]	kg				2.040
Reißkraft	kg	6.400	6.890	6.010	/
Gesamtlänge	mm	5.295	5.425	5.525	/
Wenderadius (Schaufelaußenseite)	mm	4.980	4.940	5.090	/
Betriebsgewicht	kg	5.800	5.900	5.800	/

[•] Schwerpunkt 500mm

LEISTUNG

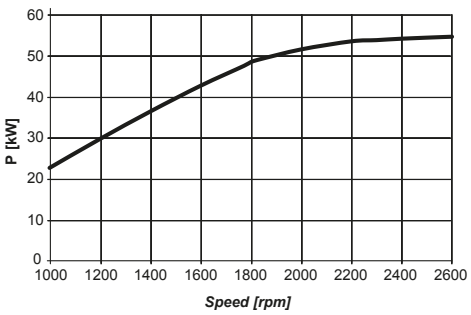

DREHMOMENT

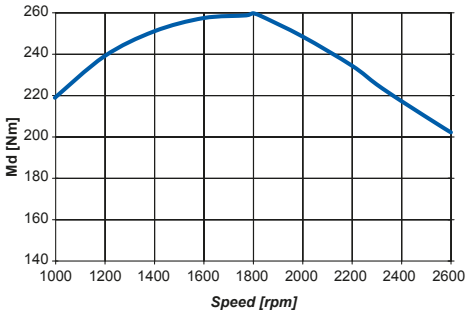

VERBRAUCH

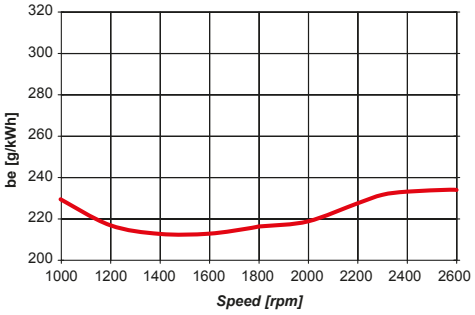

DIE NEUE KABINE

EIN ATEMBERAUBENDER AUSBLICK.

Nehmen Sie Platz im Kontrollzentrum. Gestalten Sie sich Ihren Arbeitsplatz indem Sie den **Luftgefederten Sitz** und die Lenksäule **nach Ihren Anforderungen** einstellen. Die hervorragende **360° Rundumsicht** aus der Kabine, ermöglicht Ihnen absolut effizientes und sicheres Arbeiten. In Kombination mit dem **neuen 4K Hubgerüst** haben Sie so immer die Kontrolle über Ihre Anbaugeräte.

**Option*

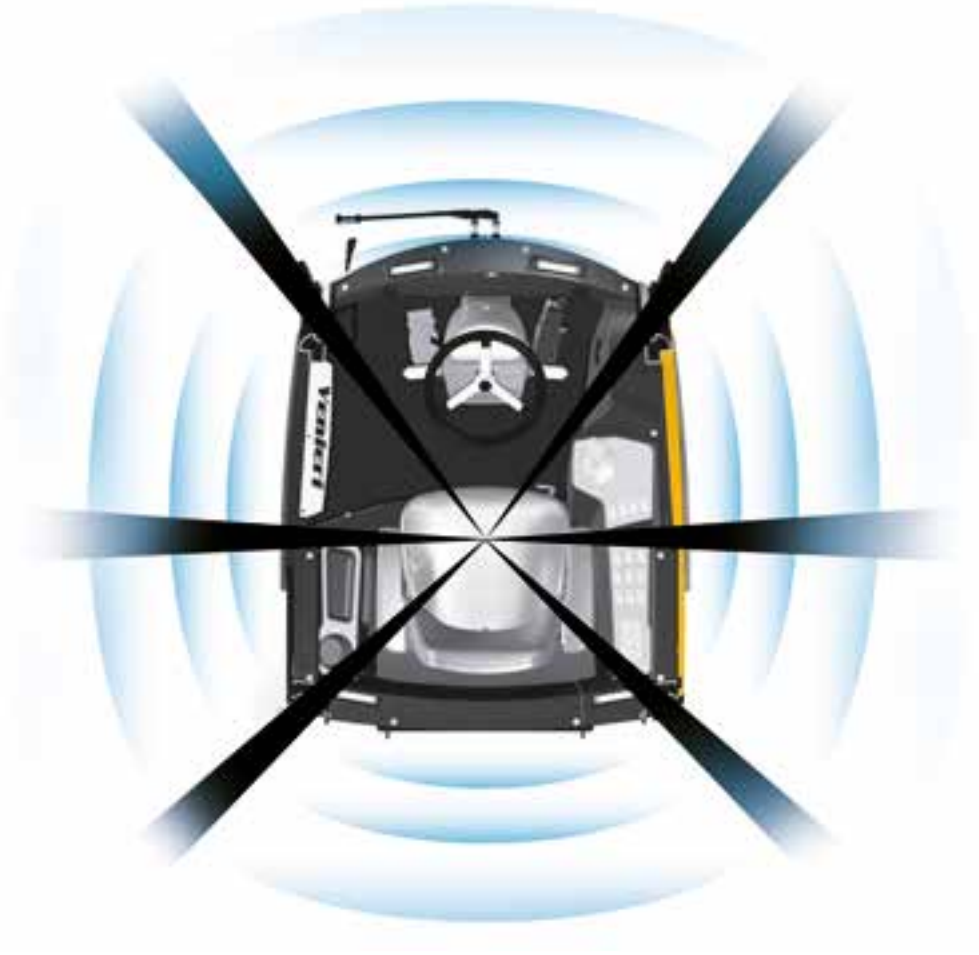

In der Kabine der neuen VF 5.63C und VF 4.63H sind alle **"Toten Winkel" auf ein Minimum reduziert,** und ermöglichen dadurch eine **hervorragende Übersicht** bei allen Arbeitsanforderungen.

SESAM ÖFFNE DICH!

Die **zweigeteilte Türe** erlaubt dem Fahrer den unteren Teil zu schließen, und den oberen Teil zu öffnen. Das sorgt für **gute Ventilation** sogar ohne die Klimaanlage zu benutzen und das sogar **ohne über die Maschinenbreite herauszuragen**.

5.63C

SCHÖNHEIT TRIFFT FUNKTIONALITÄT.

Dem Venieri Entwicklungs-Team ist es gelungen, beim Design der neuen Kabine des VF 4.63H und 5.63C, **Schönheit** und **Funktionalität** zu vereinen. Mit dem Ziel die besten im Markt zu werden. Die neue Gestaltung des Innenraums der Kabine hat es uns ermöglicht, noch mehr Ablageflächen für Werkzeuge, Smartphones, Unterlagen oder Getränke zu schaffen.

KÜNSTLICHE INTELLIGENZ.

Die moderne **Schnittstelle zwischen Fahrer und Maschine**, kontrolliert permanent die Leistung der Maschine und zeigt **alle Diagnosen** auf einem **großen LCD Bildschirm** im Armaturenbrett an.

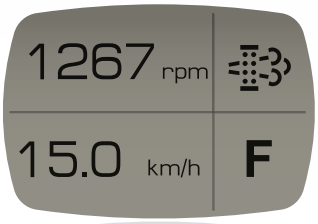

ANSICHT A

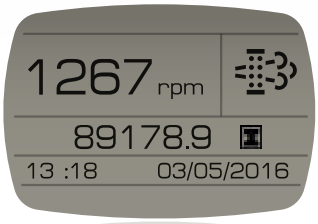

ANSICHT B

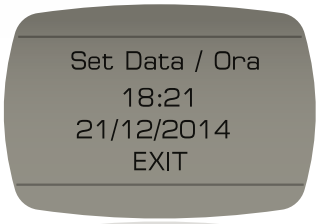

EINSTELLUNGEN

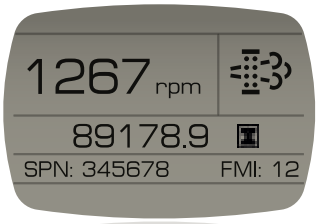

MOTORFEHLER

4.63H

HÖCHSTMASS AN EFFIZIENZ UND FUNKTIONALITÄT. DER BESTE IN SEINER KLASSE!

Das Venieri Designerteam hat die neue Kabine des VF 4.63 H komplett überarbeitet mit dem Ziel, das Beste aus **italienischem Stil**, Design und **Funktionalität** zu vereinen. Die „**Venierization**" des Innenraums beinhaltet die **gelben Verkleidungen** für ein wohlbefindliches Gefühl während der täglichen Arbeit.
Dank dem neuen **Maschineninterface** im **intuitiven LCD Display** haben Sie immer die volle Kontrolle über den Leistungs- und Maschinenstatus.
Immer verbunden mit Ihrem Venieri.

Das brandneue Lenksystem beinhaltet das patentierte **„Adjustment Control"** um entweder im Arbeitsmodus oder Fahrmodus zu agieren.

SCHÖN KÜHL BLEIBEN.

Das ganze Ventilationssystem in den Venieri Radladern ist überarbeitet worden und entspricht dem **ISO 10263** Standard. An nur einer Steuereinheit kann der Fahrer die ideale Temperatur für **besten Komfort** einstellen.
(Der VF 5.63C und VF 4.63H können auch mit der **VENIERI Climatronic** ausgestattet werden).

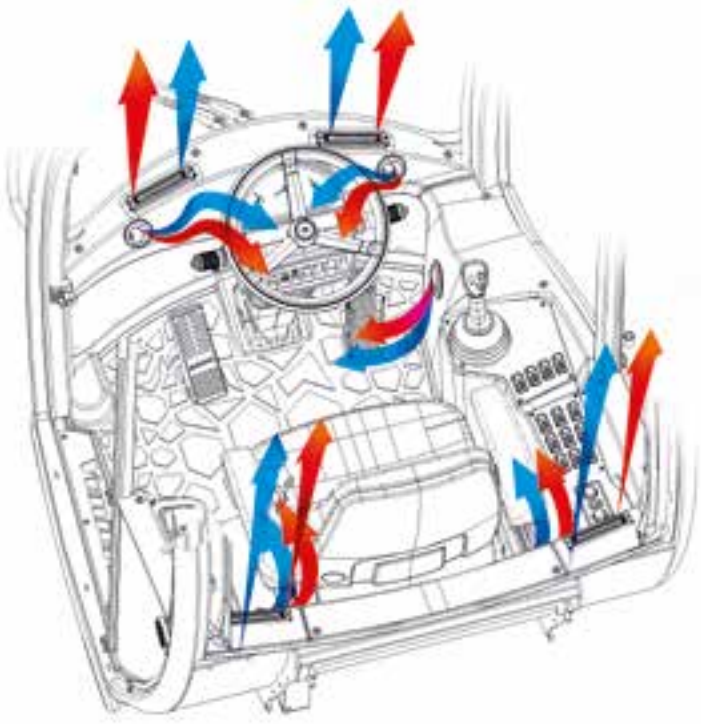

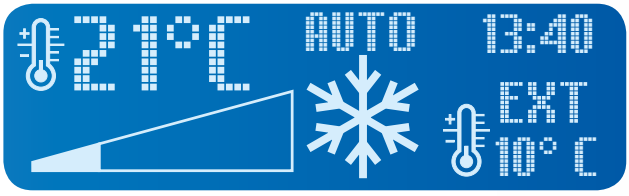

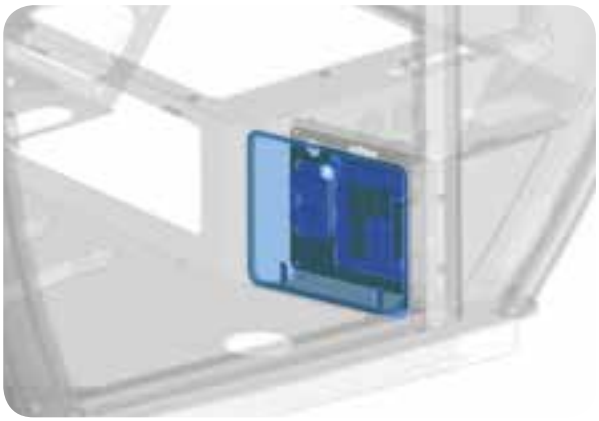

DIE "BLACK BOX".

Zum allerersten Mal in einem Venieri Lader, ist die gesamte Elektronische Steuerung, **wassergeschützt** in der Kabine untergebracht. Hier können alle notwendigen Diagnosen durchgeführt werden *(Foto: **VF 5.63C**)*.

GENIESSEN SIE DIE SHOW.

Der modern gestaltete Arbeitsplatz ist ausgestattet mit **höchstem Komfort für produktivste Effizienz.**

EINE REVOLUTION IN SEINER KLASSE

SAUBERE ENERGIE, WENIG VERBRAUCH. DIE NEUEN DEUTZ TIER 4I/ STUFE IIIB MOTOREN.

Der im 5.63C verbaute Motor ist der **neue Deutz TD 2.9 L4.** Der Vierzylinder mit **2.925 ccm wurde zum besten Motor seiner Klasse gewählt**. Die beeindruckende Performance, Zuverlässigkeit und herausragende Langlebigkeit ist durch die Zusammenführung der bewährtesten Technologien möglich geworden, wie **zum Beispiel**: **Externe Abgasrückführung, elektronische Motorsteuerung, Common Rail Einspritzung mit 1600 bar, Turbolader, Wastegate Ventil** und vieles mehr für einen geringen Schadstoffausstoß von nur 225 g/KWH, ein Alleinstellungsmerkmal für einen Motor dieser Größe. Gepaart mit einem Dieseloxidationskatalysator **(DOC)** werden die **aktuellen Abgasnormen erfüllt**.

5.63C *Deutz TD 2.9 L4*
58 kW - 79 PS

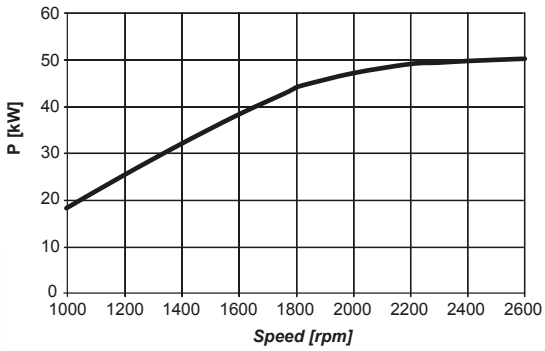

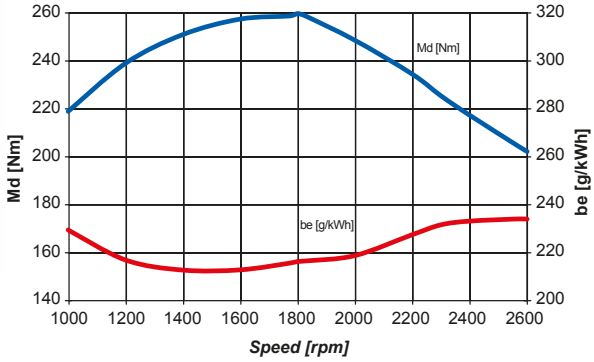

JAPANISCHE TECHNOLOGIE YANMAR MOTOR TIER4I/ STUFE IIIB

Der neue Yanmar 4TNV98C kommt im neuen 4.63H zum Einsatz und enthält das **EGR System** sowie einen **Dieselpartikelfilter (DPF)**. Dies erlaubt ein Arbeiten ohne Zugabe von Additiven. Das System filtert den Feinstaub im Abgas und verbrennt diesen im automatischen Abgasrückführungsprozess. **Das hält den Filter sauber und hält die Wartungskosten niedrig**. Der DPF kann in 3 verschiedenen Modi arbeiten: **unterstützende Regeneration, aktive Regeneration und stationäre Regeneration**. Der Motor ist ausgestattet mit einer **elektronischen Common Rail Einspritzung**. Dies garantiert eine genaue und akkurate Einspritzung. Kombiniert mit dem Auspuff Behandlungssystem sorgt dies für einen **geringen Kraftstoffverbrauch** und reduziert die Schadstoffemission. Dieser Motor erfüllt **bereits heute die Abgasnorm Stufe 4 - Stufe 5**, welche ab 2019 gilt.

4.63H *Yanmar 4TNV98C*
53 kW - 72 PS

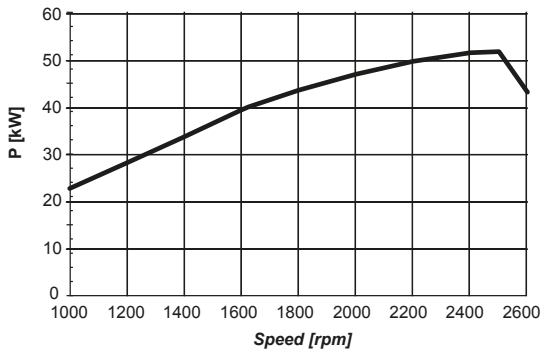

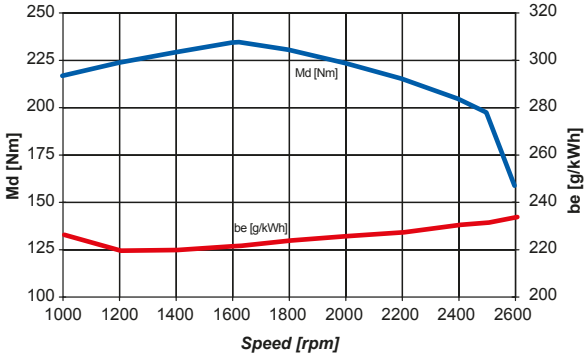

Venieri GLOBAL

Venieri GLOBAL™ ist das neueste Venieri Satelitengestützte Überwachungssystem. Es unterstützt Sie mit weitreichenden Daten zur Kostenoptimierung Ihrer Maschine oder auch in der Fuhrparkplanung.

- **MASCHINENKONTROLLE**
- **FUHRPARKSTEUERUNG**
- **FUHRPARKKONTROLLE**

FUHRPARKSTEUERUNG

PRODUKTIVITÄTSAUS-
WERTUNG

Verfügbar auf **Windows**, **Mac**, **iOS** und **Android**.

STÖRUNGSAUSWERTUNG

MOTOR
EIN/AUS KONTROLLE

STANDARD AUSRÜSTUNG

	4.63H	5.63C
Batterie Trennschalter	•	•
Werkzeugkasten	•	•
Diesel Vorwärmer	O	O
Abschließbarer Hydraulik- und Dieseltank	•	•
Proportionales Selbstsperrdifferential für Frontachse	•	•
Proportionales Selbstsperrdifferential für Hinterachse	O	O
Differentialsperre 100%, zuschaltbar in Frontachse	O	O
Zugmaul	•	•
Rundumleuchte	•	•
Geräuschdämmung	•	•
Ersatzteil-Katalog	•	•
Bedienungsanleitung	•	•
Vorbereitung für Straßenzulassung	•	•
Sicherheitsabstützung für Hub- und Kippzylinder	•	•
Automatische Nivellierung für Schaufel am Boden	•	•
Geschwindigkeitsreduzierungs Kit	O	O
„Venieri GLOBAL" System	O	O
Lüfter mit 2 Geschwindigkeiten	•	•
Reversiebler Lüfter (für Kühlerreinigung)	O	O
Parkbremse elektrisch zuschaltbar	O	•
Servicebremse auf beide Achsen mit seperatem Kreislauf	O	•
Inchpedal im Bremspedal integriert	O	O
Alle Schmierstellen am Rahmen zusammengefasst	•	•
Automatische Zentralschmieranlage	O	O
Ride control	O	O
Motorvorwärmer	O	O
Umweltfreundliches Hydrauliköl	O	O
Hydrauliköl ISO 46 (für kalte Gegenden)	O	O
Cyclone Staubfilter	O	•
	O	-

KABINEN AUSRÜSTUNG

ROPS/FOPS Level II, mit Überdruck und Geräuschgedämmt	•	•
Front- und Rückscheibe mit Scheibenwischer	•	•
Arbeitsbeleuchtung Halogen (4 front + 2 rück)	•	•
ArbeitsbeleuchtungLED (4 front + 2 rück)	O	O
Ablage für Mobiltelefon	•	•
Flaschenhalter	•	•
Ablagefach für Unterlagen	•	•
Fahrersitz mechanisch gefedert	•	•
Fahrersitz Luftgefedert	O	O
Fahrersitz lufgefedert mit Sitzheizung	O	O
Armauflagen	•	•
Buzzer	•	•
Gummimatte in der Kabine	•	•
Kleiderhaken	•	•
Radio vorbereitung	•	•
Zusätzliche 12V Steckdose	•	•
Manuelle Klimaanlage	O	O
„Climatronic Venieri" automatische Klimaanlage	O	O
Leselampe	•	•
Sonnenblende	•	•
Rückspiegel	•	•
Beheizbare Rückspiegel	O	O
Erste Hilfe Kit	O	O
Feuerlöscher 2kg	O	O
Sitzgurt	•	•
Armaturenbrett und Instumente mit LCD Display	•	•
Not-Hammer für Sicherheitsglas	•	•

ZUSATZ- AUSRÜSTUNG

Schnellwechsler mechanisch oder hydraulisch	O	O
Betonmischschaufel	O	O
4 in 1 Schaufel	O	O
Palettengabel	O	O
Staßenfräse für Asphalt oder Beton	O	O
Schneegebläse	O	O
Schneeschilde	O	O
Dozerschilde	O	O
Hydraulische Handgeräte (Hammer, Säge etc.)	O	O
Kehrbesen	O	O
Schneidrad	O	O
Hochkippschaufel	O	O
High Flow Kit	O	O
Drucklose Rücklaufleitung	O	O
Doppelwirkende Zusatzhydraulik	O	O
Heckhydraulik (einfach wirkend)	O	O

• Standard **O** Optional — Nicht verfügbar

(2017) UP463H563C_A-DE proartegrafica.it

QUALITY SYSTEM CERTIFICATION
DNV·GL
ISO 9001

Venieri SPA
EARTHMOVING MACHINES

Via Piratello, 106 - 48022 Lugo (RA) - ITALIEN
Tel. +39 0545 904411 Fax +39 0545 30389
e-mail: info@vf-venieri.com | **www.vf-venieri.com**

Ersatzteilservice
Tel. +39 0545 904429 Fax +39 0545 24555
e-mail: ricambi@vf-venieri.com