ZAXIS-5 Serie

HITACHI

Reliable solutions

ZAXIS 470

HYDRAULIKBAGGER

Modellcode ZX470LCH-5B
Motornennleistung: 270 kW (367 PS)
Betriebsgewicht ZX470LCH-5B: 48.500 - 50.400 kg
Löffel (ISO, gehäuft): 1,30 - 2,50 m³

ÜBERSICHT

INHALT

4-5 Leistung
Höhere Geschwindigkeit für maximale Produktivität auf der Baustelle.

6-7 Produktivität
Hitachi-Bagger arbeiten mit höchster Effizienz, bei zunehmender Ausrichtung auf Nachhaltigkeit.

8-9 Komfort
Bedienerfreundliche Funktionen und verbesserte Sicht tragen zu einer sicheren und komfortablen Arbeitsumgebung bei.

10-11 Robustheit
Maschinen von Hitachi haben sich einen Namen für hohe Qualität gemacht und verrichten auch unter härtesten Arbeitsbedingungen stets zuverlässig ihren Dienst.

12-13 Wartung
Für Reinigung und Routinewartung gut zugängliche Komponenten sorgen dafür, dass der ZAXIS 470 besonders lange für Sie arbeitet.

14-15 Hitachi Support Chain
Unseren Kunden steht ein umfassendes Kundendienstangebot zur Verfügung.

16-24 Technische Daten

Höhere Produktivität
Das Hydrauliksystem HIOS IIIB erreicht eine höhere Produktivität bei noch günstigerem Kraftstoffverbrauch als das konventionelle ZAXIS-Modell und hilft somit, Kosten zu senken.

Höhere Schwenkleistung
Durch das höhere Schwenkmoment werden das Baggern an Längswänden sowie Arbeiten am Hang vereinfacht.

Höhere Robustheit
Ausleger und Löffelstiel sowie die ROPS-konforme Fahrerkabine des ZAXIS 470 wurden verstärkt, damit die Maschine besonders lange in schwierigen Einsatzumgebungen arbeiten kann.

Schnellere Bewegung
Das neue Hydrauliksystem ermöglicht eine höhere Geschwindigkeit der Arbeitsausrüstung im kombinierten und im Einzelbetrieb.

Sanftes Arbeiten
Dank des neuen Motors gehen Arbeiten unter geringer Last (z. B. Planieren) deutlich schneller und präziser von der Hand.

Der Wunsch, Ihre Vorstellungen real werden zu lassen, ist bei der Konstruktion großer Hitachi-Bagger unser ganzes Bestreben. Bei der Konstruktion des ZAXIS 470 erhielten fünf zentrale Faktoren besonderes Augenmerk: Leistung, Produktivität, Komfort, Robustheit und Zuverlässigkeit. Unser Ziel ist es, unseren Kunden hochwertige und effiziente Maschinen zur Verfügung zu stellen, die auch in schwierigen Umgebungen großartige Arbeit leisten. Auch soll der Fahrer nach unserer Überzeugung sicher und bequem arbeiten können und das Arbeiten mit Baumaschinen von Hitachi voll und ganz genießen können. Und damit Sie sich jederzeit über die optimale Verfügbarkeit Ihrer Maschine freuen können, haben wir verschiedene Funktionen für eine besonders einfache Wartung eingebaut und die Hitachi Support Chain als umfassendes Aftersales-Programm entwickelt.

Mehr Beinfreiheit
In dem neuen ZAXIS können Sitz und Konsole weiter nach hinten geschoben und so die Arbeitsumgebung des Fahrers komfortabler gestaltet werden.
Die rechte Konsole wurde ergonomisch überarbeitet.

Ultimativer Komfort
Der beheizte, luftgefederte Sitz ist ideal für Arbeiten bei kalten Umgebungsbedingungen geeignet, absorbiert Stöße und reduziert so die Ermüdungserscheinungen des Fahrers.

Einfacher Zugriff auf Informationen
Der große LCD-Multifunktionsbildschirm kann bei hellem Tageslicht sowie bei Dunkelheit bequem abgelesen werden.
Auf dem Bildschirm werden verschiedene technische Daten angezeigt.

Schneller und unkomplizierter Wartungszugang
Der Kondensator der Klimaanlage kann zur bequemen Reinigung vorgeschwenkt werden. Inspektionsteile sind leicht zugänglich angeordnet.

LEISTUNG

Enge Terminvorgaben auf Großbaustellen und anspruchsvolle Produktionsziele in Steinbrüchen verlangen Ihrer Maschine jederzeit Höchstleistungen ab. Wir wissen, dass dies eines der Hauptkriterien ist, wenn sich Kunden für die Investition in einen großen Hitachi-Bagger entscheiden. Daher haben wir durch verschiedene Maßnahmen dem Leistungsprofil der Maschine die höchste Priorität gegeben und somit ihre Geschwindigkeit erhöht, damit Sie das Maximum aus Ihrer Maschine herausholen können.

Höhere Leistung und Geschwindigkeit setzen neue Maßstäbe

Höhere Leistung

Baggerfahrer aus allen Erdteilen haben uns gesagt, dass der ideale Großbagger vor allem bei der Produktivität punkten muss. Also haben unsere Ingenieure neueste Innovationen eingesetzt, um nach diesem Kriterium die neue Generation von großen Hitachi-Baggern zu schaffen.

Das neue Hydrauliksystem ermöglicht es dem Fahrer, die Maschine mühelos zu manövrieren und kombinierte Arbeitsvorgänge schnell und geschmeidig durchzuführen, ganz gleich, ob die Maschine gerade am Graben ist oder einen Muldenkipper belädt. Die Geschwindigkeit der Arbeitsgruppe konnte durch eine Verminderung von Druckverlusten in den Hydraulikkreisläufen erhöht werden, und das Schwenkmoment wurde um 8% erhöht.

Arbeiten unter geringer Last (z. B. Planieren) gehen jetzt dank eines größeren Hydraulikflussvolumens schneller von der Hand.

Weniger Kraftstoffverbrauch bei höherer Produktivität

Der Erfolg Ihres Geschäfts hängt auch von der Produktivität und Effizienz Ihrer Maschinen ab. Letztlich kann Ihnen die Investition in Hitachi-Baumaschinen dabei helfen, Produktionsziele zu erreichen und sich bei Ausschreibungen erfolgreich gegen Mitbewerber durchzusetzen.

Mit dem Hydrauliksystem HIOS IIIB erreichen Sie im H/P-Modus eine um bis zu 8% höhere Produktivität, verglichen mit dem konventionellen ZAXIS-Modell im selben Modus (H/P)*. Im PWR-Modus verbraucht der ZAXIS 470 13% weniger Kraftstoff, hält jedoch nahezu das gleiche Produktivitätsniveau wie das Modell ZX-3 im selben Modus (H/P)*. Alle Modi führen also zu schnellerem Betrieb bei niedrigerem Kraftstoffverbrauch.

** Basierend auf einem typischen Arbeitsablauf, wie von Global e-Service erfasst.*

Hauptmerkmale

- Um 8% höhere Produktivität im H/P-Modus*
- Hydrauliksystem HIOS IIIB – höhere Produktivität und niedrigerer Kraftstoffverbrauch
- Höhere Geschwindigkeit der Arbeitsgruppe
- Um 8% höheres Schwenkmoment
- 13% weniger Kraftstoffverbrauch im PWR-Modus (im Vergleich zum ZX-3 HP-Modus)*

PRODUKTIVITÄT

Hitachi-Ingenieure haben die neue Serie großer ZAXIS Bagger mit dem Ziel entwickelt, höhere Produktivität zu erreichen, und dies bei niedrigerem Kraftstoffverbrauch und besserer Umweltverträglichkeit als bei den Vorgängermodellen. Der neue ZAXIS 470 entspricht nicht nur den neuesten EU-Abgasvorschriften, sondern erreicht auch in betriebsamen Steinbrüchen und auf anderen Baustellen eine höhere Effizienz als es bisher möglich war. Sie können also darauf vertrauen, dass Ihre Hitachi-Maschine ihren Dienst stark und zuverlässig verrichten wird, und dies auf besonders nachhaltige Weise.

Kraftvolle und nachhaltige Effizienz auf Abruf

Nachhaltigkeit

Nachhaltigkeit und minimale Umweltbelastung bilden bei der Entwicklung des Produktangebots von Hitachi auch weiterhin eine unserer wichtigsten Prioritäten. Damit unsere großen Bagger die EU-Verordnung zur Abgasreinigung Stufe IIIB erfüllen können, haben wir sie mit einer Reihe von umweltfreundlichen Merkmalen ausgestattet.

So verfügt der ZAXIS 470 über einen Schalldämpfer mit Partikelfilter zum Ausfiltern von Luftschadstoffen. Diese werden dank des Oxidationskatalysators sowie der Abgastemperaturregelung automatisch verbrannt. Auch werden die Stickoxidkonzentrationen durch den Turbolader mit variabler Geometrie und die Abgasrückführung (AGR) mit Hochleistungskühlung reduziert.

Zur Senkung der Abgasemissionen, Vermeidung von Kraftstoffverschwendung und Verringerung des Geräuschpegels in der Fahrerkabine verfügt der ZAXIS 470 über eine automatische Motorabschaltung. Hierbei wird die Motordrehzahl automatisch auf Leerlaufdrehzahl und der Motor dann nach Anheben des Abschalthebels durch den Fahrer abgeschaltet.

Darüber hinaus verfügt der große ZAXIS Bagger über zahlreiche wiederverwertbare Teile, die ebenfalls die Umweltbelastung durch die Maschine reduzieren.

Leistung

Der neue ZAXIS 470 verfügt über einen kraftvollen Motor der neuesten Generation, der die EU-Abgasnormen der Stufe IIIB erfüllt und höhere Produktivität bei besserer Kraftstoffverwertung bietet. Seine Leistung ist um 10 kW höher als die des Vorgängermodells, und er kommt mit weniger Motoröl und Kühlmittel aus, was das Umweltverhalten des Baggers weiter verbessert und zu niedrigeren Betriebskosten beiträgt. Bei Verwendung des EU-konformen Diesel-Kraftstoffs EN590 in Verbindung mit dem Original-Kraftstofffilter und dem richtigen Motoröl (Super Wide DH2 oder gleichwertig) ist eine optimale Motoreffizienz gewährleistet.

Der neue Motor verfügt über ein Common Rail-Einspritzsystem, das genau die richtige Kraftstoffmenge unter Hochdruck zuführt, um eine Verbrennung mit optimalem Wirkungsgrad bei zugleich niedrigerem Kraftstoffverbrauch und geringerem Rußausstoß zu gewährleisten. Das Hydrauliksystem HIOS IIIB wurde dem neuen ZAXIS 470 ebenfalls mit Blick auf eine höhere Ausbeute und einen niedrigeren Kraftstoffverbrauch im Vergleich zum Vorgängermodell spendiert.

Hauptmerkmale

- Hohe Leistung und Nachhaltigkeit
- Stufe IIIB-konformer Motor
- Schalldämpfer mit Partikelfilter zum Verbrennen
- Turbolader mit variabler Geometrie
- Abgasrückführungs-System mit hoher Kühlleistung
- Hydrauliksystem HIOS IIIB – bessere Kraftstoffeffizienz und höhere Produktivität
- Umweltfreundliche Konstruktion
- Automatische Motorabschaltung – geringerer CO2-Ausstoß durch Einsparung von Kraftstoff

KOMFORT

Man muss nur die Tür zur Fahrerkabine des neuen ZAXIS 470 öffnen, und schon wird klar, dass die Hitachi-Ingenieure dem Inneren der Maschine ebenso viel Aufmerksamkeit gewidmet haben wie ihrem Äußeren. Verschiedene bedienerfreundliche Funktionen und eine hervorragende Sicht tragen zu einer komfortablen und sicheren Arbeitsumgebung für den Fahrer bei. Damit möchten wir sicherstellen, dass das Arbeiten mit großen Hitachi-Baggern zu einem im gesamten Baugewerbe einzigartigen Erlebnis wird.

Der Komfort der Fahrerkabine übertrifft die Erwartungen

Besserer Komfort der Fahrerkabine

Es ist von größter Wichtigkeit, dass man seine Arbeit komfortabel verrichten kann, besonders wenn der Bagger viele Stunden lang in einem Steinbruch oder auf einer Großbaustelle betrieben wird. Hitachi hat die Fahrerkabine seines ZAXIS Baggers nach ergonomischen Gesichtspunkten geprüft, um sicherzustellen, dass Sie Ihre Schicht entspannt beenden und Ihren Feierabend genießen können.

Der stufenlos einstellbare luftgefederte Sitz absorbiert zuverlässig Vibrationen und wirkt der Ermüdung des Fahrers entgegen. Dank eines neuen Schiebemechanismus kann der Sitz jetzt weiter zurück geschoben werden als je zuvor. Der Platz unterhalb des Monitors wurde vergrößert, so dass jetzt auch mehr Beinfreiheit vorhanden ist. Die Überdruckkabine verhindert ein Eindringen von Staub und Schmutzpartikeln.

Bessere Sicht

Gesundheit und Sicherheit sind in betriebsamen Steinbrüchen und auf Baustellen von überragender Bedeutung. Dank der neuesten Innovationen von Hitachi bietet der neue ZAXIS bessere Sicht, besonders auf der rechten Seite der Maschine, um unnötige Beschädigungen zu vermeiden und Ihnen letztlich Zeit und Geld zu sparen.

Monitor und Tür wurden neu positioniert, so dass sich Ihre Sicht verbessert und der Einstieg in die Fahrerkabine erleichtert wird. Zudem ist der Bagger mit der neuesten Rückfahrkamera ausgestattet, die für eine bessere Übersicht sorgt.

Benutzerfreundliche Funktionalität

Die hochmoderne Technologie, die beim neuen ZAXIS zum Tragen kommt, ist eine seiner vielen Vorteile. Die ergonomischen Bedienelemente und der gut ablesbare Farbmonitor lassen Sie die ganze Kraft der Maschine mit ruhiger Hand beherrschen.

Der neue Multifunktions-LCD-Monitor mit 7-Zoll-Anzeige präsentiert eine umfassende Auswahl an wertvollen technischen Daten. Sie können damit in einer der 32 unterstützten Sprachen auf einen Blick den Status und die Einstellungen der Maschine überprüfen.

Zur leichteren Bedienung wurden der Monitor und die ergonomisch geformten Schalter neu positioniert und befinden sich jetzt in günstiger Position auf der rechten Seite der Fahrerkabine.

Genießen Sie Ihre Arbeit

Mit der Schaffung eines entspannten und angenehmen Arbeitsplatzes verfolgten wir das Ziel, Ihren Tag in der Fahrerkabine des neuen ZAXIS angenehmer und somit erfüllender machen.

Wenn Sie während der Arbeit gerne Radio hören, werden Sie feststellen, dass die Bedienelemente für das UKW/MW-Radio jetzt komplett über den Farbmonitor betätigt werden können. Und wenn Sie lieber einen MP3-Player anschließen möchten, finden Sie auch dafür im Audiosystem einen entsprechenden Zusatzanschluss und ein Ablagefach. So können Sie zu Ihrer Lieblingsmusik ganz locker und effizient arbeiten.

Hauptmerkmale

- ROPS-Überdruckkabine
- Bessere Rundumsicht
- Neuer LCD-Farbmonitor
- Zusatzanschluss und Ablagefach für einen MP3-Player
- Einfacher Zugriff auf Echtzeit-Informationen
- Großzügiger Fußraum
- Ergonomische Bedienkonsole

ROBUSTHEIT

Große Hitachi ZAXIS-Bagger haben sich eine in der Branche einzigartige Reputation für Zuverlässigkeit und Robustheit erworben. Unsere Erfahrung in der Fertigung von hochwertigen Baumaschinen haben wir uns in über 40 Jahren erworben. Sie wird gestützt durch eine fortschrittliche technologische Herangehensweise, die in allen Bereichen des Weltkonzerns Hitachi präsent ist. So können Kunden auf der ganzen Welt sicher sein, dass ihr ZAXIS 470 ganz auf Langlebigkeit ausgelegt ist und auch unter härtesten Bedingungen jederzeit zuverlässig arbeitet.

Zuverlässigkeit unter härtesten Bedingungen

Robuste Teile

Unsere großen Bagger haben wir so konstruiert, dass sie selbst auf den härtesten Baustellen ein Höchstmaß an Verfügbarkeit und Produktivität bieten. Mit dem Bau solch robuster Maschinen verfolgen wir letztlich das Ziel, unseren Kunden niedrigere Betriebskosten zu ermöglichen.

Der verstärkte Ausleger und Löffelstiel am neuen ZAXIS 470 sind eindrucksvolle Beispiele für besonders robust ausgelegte Merkmale der Maschine. Beide sorgen dafür, dass die Maschine unter härtesten Bedingungen viele Stunden lang mühelos ihre Arbeit verrichten kann.

Ein Hochleistungswasserabscheider mit Filter scheidet Feuchtigkeit im Kraftstoff wirksam ab, vermindert Unreinheiten und wirkt durch Kraftstoff verursachten Motorproblemen wirksam entgegen. Der ZAXIS 470 verfügt serienmäßig über doppelte Kraftstoffhauptfilter und -vorfilter, um Fehler im Kraftstoffsystem zu verhindern.

Das Kraftstoffeinspritzventil verfügt über eine diamantähnliche Schutzschicht aus Kohlenstoff (Diamond-like Carbon, DLC), die seine Zuverlässigkeit und Robustheit erhöhen, und der Motor ist mit einem Zwei-Schichten-Kraftstoffhauptfilter ausgestattet, der die Filterleistung verdoppelt.

Kabine mit ROPS-Struktur

Zur Abwendung von Gefahren am Arbeitsplatz wurden verschiedene Sicherheitsmaßnahmen realisiert, z. B. eine verstärkte Fahrerkabine. Die neue ROPS-konforme CRES V-Fahrerkabine (mit Mittelsäulenverstärkung) erfüllt die einschlägigen ISO-Normen und schützt den Fahrer, wenn dieser den Sicherheitsgurt angelegt hat.

Die ROPS-Struktur ist bei Hydraulikbaggern mit einem Betriebsgewicht von sechs bis 50 Tonnen serienmäßig. Der Kippschutz sorgt im unwahrscheinlichen Fall eines Umkippens der Maschine für die Sicherheit des Fahrers.

Hauptmerkmale

- Bewährte Hitachi-Qualität
- ROPS-konforme CRES V-Kabine
- Verstärkte Arbeitsausrüstung vorn
- Verstärkter Unterwagen
- Doppelte Kraftstoffhauptfilter und -vorfilter
- Mehr als 40 Jahre Erfahrung

WARTUNG

Wenn es um die regelmäßige Wartung und Reinigung Ihres ZAXIS 470 geht, wissen wir, dass praktischer Nutzwert von größter Bedeutung ist. Mit einer Vielzahl an besonders gut zugänglichen Komponenten sind große Hitachi-Bagger jetzt noch unkomplizierter und schneller zu warten als je zuvor. Dadurch können sich unsere Kunden ganz auf die eigentliche Arbeit konzentrieren und erhalten die optimale Verfügbarkeit, die bei Hitachi-Maschinen gegeben ist.

Leicht zugängliche Komponenten sorgen für eine längere Laufzeit der Maschine

Beste Zugänglichkeit

Das Design des neuen ZAXIS 470 beinhaltet eine Reihe von praktischen Funktionen für die Routinewartung. Unsere Ingenieure haben sie ersonnen, um Ihnen Zeit zu sparen und Ihnen das Leben ein bisschen leichter zu machen. Mithilfe des Multifunktions-LCD-Monitors können Sie Informationen zur Wartung der Maschine schnell und effizient verwalten. Und jedes mal, wenn Sie den Zündschalter betätigen, können Sie auch den Wartungsplan einstellen, um Pannen zu vermeiden.

Die Kraftstofffilter und der Motorölfilter können allesamt vom Laufsteg des Baggers aus ausgetauscht werden. Sonstige Arbeiten am Oberwagen der Maschine, z. B. der Austausch des Luftfilters, können bequem durchgeführt werden.

Einfach Instandhaltung

Der neue ZAXIS 470 verfügt über eine Kraftstoffpumpe mit Magnetventil, so dass kein manuelles Pumpen erforderlich ist, falls der Motor einmal aus Kraftstoffmangel stehen bleibt, oder wenn der Kraftstofffilter ausgewechselt wird.

Im Stauraum der Maschine befinden sich eine elektrische Fettpistole, eine Schlauchrolle und ein Werkzeugkasten. Die Batterien und ein Elektrokasten sind also sinnvoll an einem Ort untergebracht.

Einfache Reinigung

Für maximale Produktivität und optimale Verfügbarkeit im Steinbruch oder auf der Baustelle haben wir dem neuen ZAXIS 470 einige besonders pfiffige Lösungen für eine schnelle Wartung und Reinigung spendiert.

Ein Beispiel für diese praktischen Funktionen fällt an der Außenseite der Maschine auf: Dort kann der Kondensator der Klimaanlage im Handumdrehen geöffnet werden, um ihn und den dahinter befindlichen Kühler zu reinigen. Dank der Parallelanordnung des Kühlpakets ist auch die Reinigung an sich deutlich einfacher.

Hauptmerkmale

- Einfache tägliche Inspektion
- Schneller und unkomplizierter Wartungszugang
- Neu positionierte Filter
- Kraftstoffpumpe mit Magnetventil

SUPPORT CHAIN

Sobald Sie ein Kunde von Hitachi sind, profitieren Sie von dem erstklassigen Kundendienst Ihres Vertragshändlers. Hitachi stellt den einzelnen Händlern im europäischen Händlernetz umfangreiche Supportleistungen zur Verfügung. So stellen die Händler sicher, dass Ihr ZAXIS 470 über die gesamte Betriebslebensdauer Ihre Anforderungen erfüllt. Für den zusätzlichen Schutz Ihrer Investition in Baumaschinen von Hitachi haben wir das Kundendienstprogramm Hitachi Support Chain ins Leben gerufen. Damit können Sie aus den folgenden Hauptkomponenten einen maßgeschneiderten Serviceplan zusammenstellen. Die einzelnen "Glieder" der Servicekette sind bei Ihrem Händler vor Ort verfügbar.

Flexibles Aftersales-Programm zur Sicherung Ihrer Investition

Global e-Service

Der neue ZAXIS-Bagger ist mit einem GPRS-Kommunikationssystem ausgestattet*. Dieses System sendet zahlreiche Maschinendaten an den Hitachi-Hauptserver. Über die Global e-Service-Datenbank können Sie auf sämtliche dieser Daten zugreifen. Dazu benötigen Sie lediglich eine Internetverbindung und Ihre Anmeldedaten für Global e-Service.

Über Global e-Service können Sie und Ihr Händler diese Daten herunterladen und gemeinsam nutzen. So ist ein dezentrales Flottenmanagement möglich. Über die Online-Funktion kann Ihr Händler Ihnen zudem proaktiv vorbeugende Wartungsmaßnahmen und entsprechende Sonderangebote anzeigen.

Aktuelle Informationen zu Ihrem ZAXIS-Bagger sind rund um die Uhr verfügbar. Dazu zählen beispielsweise Betriebsdaten wie die Anzahl der Betriebsstunden, der Kraftstoffverbrauch, die Arbeitsmodi und der Standort der Maschine. Mit diesen Informationen senken Sie die Betriebskosten, planen Ihre Einsätze effizienter und bleiben in puncto Maschinenwartung stets auf dem Laufenden. So erzielen Sie eine optimale Leistung bei gleichzeitig minimaler Ausfallzeit.

Technische Unterstützung

Das erfahrene Hitachi-Serviceteam kombiniert die globale Fachkompetenz von Hitachi Construction Machinery mit der Sprache und den Gegebenheiten der Kunden vor Ort. Wir verfolgen im Hinblick auf den Kundendienst einen proaktiven Ansatz und sorgen entsprechend für eine laufende Schulung der Händlermitarbeiter. So wird die global verfügbare Fachkompetenz an jeden einzelnen Techniker in unserem Händlernetz weitergegeben.

Erweiterte Garantie und Serviceverträge

Jedes neue Hitachi-Modell ist durch eine vollständige Herstellergarantie abgedeckt. Möglicherweise ist für Ihren ZAXIS-Bagger aufgrund anspruchsvoller Arbeitsbedingungen oder zur Reduzierung der Reparaturkosten jedoch ein Zusatzpaket erforderlich. Unsere Händler bieten in diesem Zusammenhang ein erweitertes Garantieprogramm (HELP – Hitachi Extended Life Program) sowie umfangreiche Serviceverträge an – die ideale Möglichkeit zur Leistungsoptimierung Ihres neuen ZAXIS-Baggers.

Ersatz- und Austauschteile

Hitachi hat verschiedene Teile und Bauteile für Ihre spezifischen Anforderungen im Angebot. Neben unseren Originalteilen bieten wir folgende Optionen an:

- Wenn Ihre Maschinen mehrere Betriebsjahre hinter sich haben, hat Hitachi einen zweiten Satz Originalteile zu günstigen Konditionen im Angebot.
- Für anspruchsvolle Anwendungen oder Umgebungen hat Hitachi besonders leistungsstarke Teile im Angebot.
- Wenn Sie auf der Suche nach einer wirtschaftlichen Lösung für eine vorbeugenden Austausch sind, sind unsere Austauschteile die ideale Wahl.

Wie Sie sich auch entscheiden, Sie können sich in jedem Fall auf die bewährte Qualität und Garantie von Hitachi verlassen.

Weitere Informationen zu den obigen Angeboten erhalten Sie bei Ihrem Hitachi-Händler.

SUPPORT CHAIN

** Das GPRS-Kommunikationssystem gehört zur Standardausstattung der neuen ZAXIS-Bagger. Die Verfügbarkeit des Kommunikationssystems hängt jedoch von den Lizenzauflagen in Ihrem Land ab. Wenn Sie weitere Informationen wünschen, oder ein Global e-Service-Konto beantragen möchten, wenden Sie sich bitte an Ihren Hitachi-Händler.*

Hauptmerkmale

- Überprüfung sämtlicher Maschinen rund um die Uhr von Ihrem Büro aus
- Dezentrale Kraftstoffkontrolle
- Überprüfung der aktuellen und früheren Maschinenstandorte und der Maschinenbewegungen
- Anzeige des Wartungsstatus und der auszutauschenden Teile für alle Maschinen
- E-Mail-Benachrichtigungen bei Maschinenwarnungen, unerwarteten Maschinenbewegungen usw.

TECHNISCHE DATEN

MOTOR

Modell	Isuzu AL-6UZ1XZSA-01
Typ	4-Takt, wassergekühlt, Common-Rail-Direkteinspritzung
Ansaugung	Turbolader mit variabler Geometrie, Zwischenkühlung, gekühlte EGR
Nachbehandlung	Schalldämpfer mit Partikelfilter
Anzahl der Zylinder	6
Nennleistung	
ISO 9249, Netto	H/P-Modussteuerung:
(ohne Lüfter)	270 kW (362 PS) bei 2.000 min^{-1} (U/min)
EWG 80/1269, Netto	H/P-Modussteuerung:
(ohne Lüfter)	270 kW (362 PS) bei 2.000 min^{-1} (U/min)
SAE J1349, Netto	H/P-Modussteuerung:
(ohne Lüfter)	270 kW (362 PS) bei 2.000 min^{-1} (U/min)
Maximales Drehmoment	1.435 Nm bei 1.500 min^{-1} (U/min)
Hubraum	9,839 l
Bohrung und Hub	120 mm x 145 mm
Batterien	2 x 12 V/170 Ah

HYDRAULIKSYSTEM

Hydraulikpumpen

Hauptpumpen	2 Axialkolbenpumpen mit variabler Fördermenge
Maximaler Ölfluss	2 x 400 l/min
Vorsteuerpumpe	1 Zahnradpumpe
Maximaler Ölfluss	34 l/min

Hydraulikmotoren

Fahrantrieb	2 Axialkolbenmotoren mit Feststellbremse
Schwenkantrieb	2 Axialkolbenmotoren

Entlastungsventileinstellungen

Auslegerkreis	31,9 MPa (325 kp/cm^2)
Schwenkkreis	28,4 MPa (290 kp/cm^2)
Fahrkreis	35,3 MPa (360 kp/cm^2)
Vorsteuerkreis	3,9 MPa (40 kp/cm^2)
Leistungsverstärkung (Power-Boost)	35,3 MPa (360 kp/cm^2)

Hydraulikzylinder

	Anzahl	Bohrung	Stangendurchmesser
Ausleger	2	170 mm	115 mm
Stiel	1	190 mm	130 mm
Löffel	1	170 mm	120 mm

OBERWAGEN

Umlaufender Rahmen

Verwindungssteifer D-Rahmen

Schwenkwerk

Axialkolbenmotor mit im Ölbad laufendem Planetengetriebe.
Die Lamellen-Feststellbremse für das Schwenkwerk ist federbelastet und wird hydraulisch gelöst.

Schwenkgeschwindigkeit ..... 9,5 min^{-1} (U/min)

Fahrerkabine

Eigenständige, großzügig dimensionierte Kabine, 1.025 mm Breite x 1.675 mm Höhe, entspricht ISO*-Norm. Großflächige Sicherheits-Rundumverglasung.
* International Organization for Standardization

UNTERWAGEN

Ketten

Die Dreistegplatten sind aus einer induktionsgehärteten Walzstahllegierung gefertigt. Gehärtete und abgedichtete Kettenbolzen. Hydraulische (Fett-) Kettenspanner mit schockabsorbierenden Rückstoßfedern.

Anzahl der Rollen und Bodenplatten pro Seite

Tragrollen	3
Laufrollen	9
Bodenplatten	53
Kettenführungen	2

Fahrantrieb

Separater Antrieb der Ketten über je einen drehmomentstarken Axialkolbenmotor mit Planetengetriebe erlaubt gegenläufige Drehrichtung.
Die Lamellen-Feststellbremse ist federbelastet und wird hydraulisch gelöst.
Automatikgetriebe: schnell-langsam

Fahrgeschwindigkeiten	Schnellgang: 0 bis 5,5 km/h Langsamgang: 0 bis 3,9 km/h
Max. Traktionskraft	329 kN (33.600 kgf)
Steigvermögen	70% (35 Grad) konstant

SCHALLPEGEL

Schalldruckpegel in der Kabine entsprechend ISO 6396 ..... LpA 75 dB(A)
Schall-Leistungspegel Aussen entsprechend ISO 6395 und EU-Richtlinie 2000/14/EG ..... LwA 107 dB(A)

SERVICE-FÜLLMENGEN

Kraftstofftank	725,0 l
Motorkühlmittel	52,0 l
Motoröl	41,0 l
Schwenkwerk (pro Seite)	6,5 l
Fahrantrieb (pro Seite)	11,0 l
Hydrauliksystem	510,0 l
Hydrauliköltank	310,0 l

GEWICHTE UND BODENDRUCK

Betriebsgewicht und Bodendruck

Auslegertyp	Löffelstieltyp	Bodenplattensteg-Typ	Plattenbreite	Betriebsgewicht	Bodendruck
7,0 m H	3,4 m H	Zwei- oder Dreisteg	600 mm	48.500 kg	82 kPa (0.84 kgf/cm²)
		Dreisteg	750 mm	49.300 kg	67 kPa (0.68 kgf/cm²)
		Dreisteg	900 mm	50.000 kg	57 kPa (0.58 kgf/cm²)

Einschließlich 1,9 m³ Felslöffel (ISO, gehäuft).

Auslegertyp	Löffelstieltyp	Bodenplattensteg-Typ	Plattenbreite	Betriebsgewicht	Bodendruck
7,0 m H	2,9 m BE	Zwei- oder Dreisteg	600 mm	48.600 kg	82 kPa (0.84 kgf/cm²)
		Dreisteg	750 mm	49.400 kg	67 kPa (0.68 kgf/cm²)
		Dreisteg	900 mm	50.100 kg	57 kPa (0.58 kgf/cm²)

Einschließlich 2,1 m³ Felslöffel (ISO, gehäuft).

Auslegertyp	Löffelstieltyp	Bodenplattensteg-Typ	Plattenbreite	Betriebsgewicht	Bodendruck
6,3 m BE	2,5 m BE	Zwei- oder Dreisteg	600 mm	49.000 kg	83 kPa (0.85 kgf/cm²)
		Dreisteg	750 mm	49.800 kg	68 kPa (0.69 kgf/cm²)
		Dreisteg	900 mm	50.400 kg	57 kPa (0.58 kgf/cm²)

Einschließlich 2,5 m³ Felslöffel (ISO, gehäuft).

Auslegertyp	Löffelstieltyp	Bodenplattensteg-Typ	Plattenbreite	Betriebsgewicht	Bodendruck
6,3 m BE	2,9 m BE	Zwei- oder Dreisteg	600 mm	48.800 kg	83 kPa (0.85 kgf/cm²)
		Dreisteg	750 mm	49.600 kg	68 kPa (0.69 kgf/cm²)
		Dreisteg	900 mm	50.200 kg	57 kPa (0.58 kgf/cm²)

Einschließlich 2,3 m³ Felslöffel (ISO, gehäuft).

GRABKRAFT LÖFFEL UND STIEL

	ZAXIS 470LCH			
Auslegerlänge	6,3 m BE-Ausleger		7,0 m H-Ausleger	
Stiellänge	2,5 m BE-Stiel	2,9 m BE-Stiel	2,9 m BE-Stiel	3,4 m H-Stiel
Löffel-Losbrechkraft* ISO	295 kN (30.100 kgf)			296 kN (30.200 kgf)
Löffel-Losbrechkraft* SAE: PCSA PCSA	266 kN (27.100 kgf)			257 kN (26.200 kgf)
Stiel-Reißkraft * ISO	302 kN (30.700 kgf)	263 kN (26.900 kgf)		224 kN (22.900 kp)
Stiel-Reißkraft * SAE: PCSA	294 kN (30.000 kgf)	256 kN (26.100 kgf)		215 kN (21.900 kgf)

*Im Power-Modus (Leistungsverstärkung)

TECHNISCHE DATEN

ABMESSUNGEN

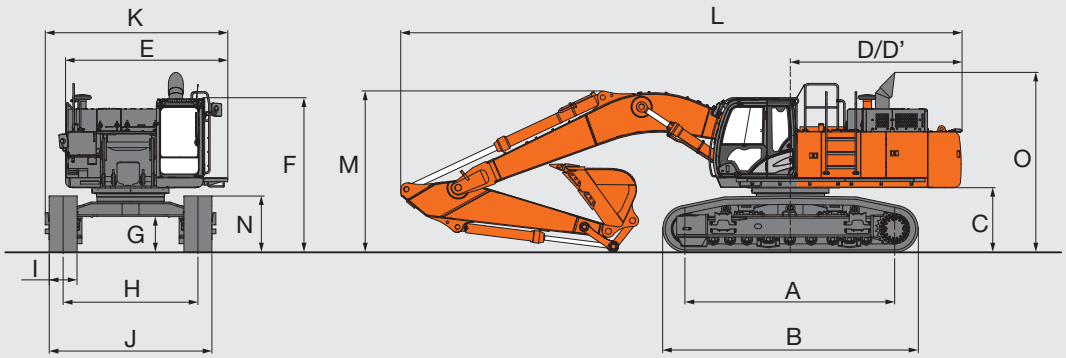

Einheit: mm

	ZAXIS 470LCH *2		
A Abstand Mitte Kettenrad zu Mitte Leitrad	4.470		
B Unterwagenlänge	5.470		
*1 C Gegengewicht-Freiraum	1.360		
D Heckschwenkradius	3.670		
D' Länge hinten	3.660		
E Gesamtbreite des Oberwagens	3.480		
F Gesamthöhe über Kabine	3.330		
*1 G Mindestbodenfreiheit	737		
H Spurweite: Ausgefahren/Eingefahren	2.890 / 2.390		
I Bodenplattenbreite	G 600		
J Unterwagenbreite Ausgefahren/Eingefahren	G 600	G 750	G 900
	3.490 / 2.990	3.640 / 3.140	3.790 / 3.290
K Gesamtbreite	3.820		
L Gesamtlänge	12.010		
M Gesamthöhe des Auslegers	3.480		
N Kettenhöhe	1.220		
O Gesamthöhe der Maschine mit Grundausstattung	3.870		

*1 Ohne Bodenplattenstollen G: Dreistegplatte
*2 Ausgestattet mit 7,0 m H-Ausleger und 3,4 m H-Stiel

Tieflöffel

Inhalt		Breite		Anzahl der Zähne	Gewicht	Empfehlung ZAXIS 470LCH			
						6,3 m BE-Ausleger		7,0 m H-Ausleger	
ISO gehäuft	CECE gehäuft	Ohne Seitenschneiden	Mit Seitenschneiden			2,5 m BE-Stiel	2,9 m BE-Stiel	2,9 BE-Stiel	3,4 H-Stiel
*1 1,9 m³	1,7 m³	1.480 mm	1.500 mm	5	2.070 kg	●	●	●	●
*1 2,1 m³	1,8 m³	1.560 mm	1.580 mm	5	2.170 kg	●	●	●	–
*1 2,3 m³	2,0 m³	1.680 mm	1.700 mm	5	2.260 kg	●	●	–	–
*1 2,5 m³	2,2 m³	1.800 mm	1.820 mm	5	2.360 kg	●	–	–	–
*2 1,3 m³	1,2 m³	1.170 mm	–	3	2.330 kg	●	●	●	●
Reißzahn				1	1.260 kg	●	●	●	●

*1 Felslöffel ● Schwerlastbetrieb
*2 Reißlöffel – Nicht zutreffend

ARBEITSBEREICHE

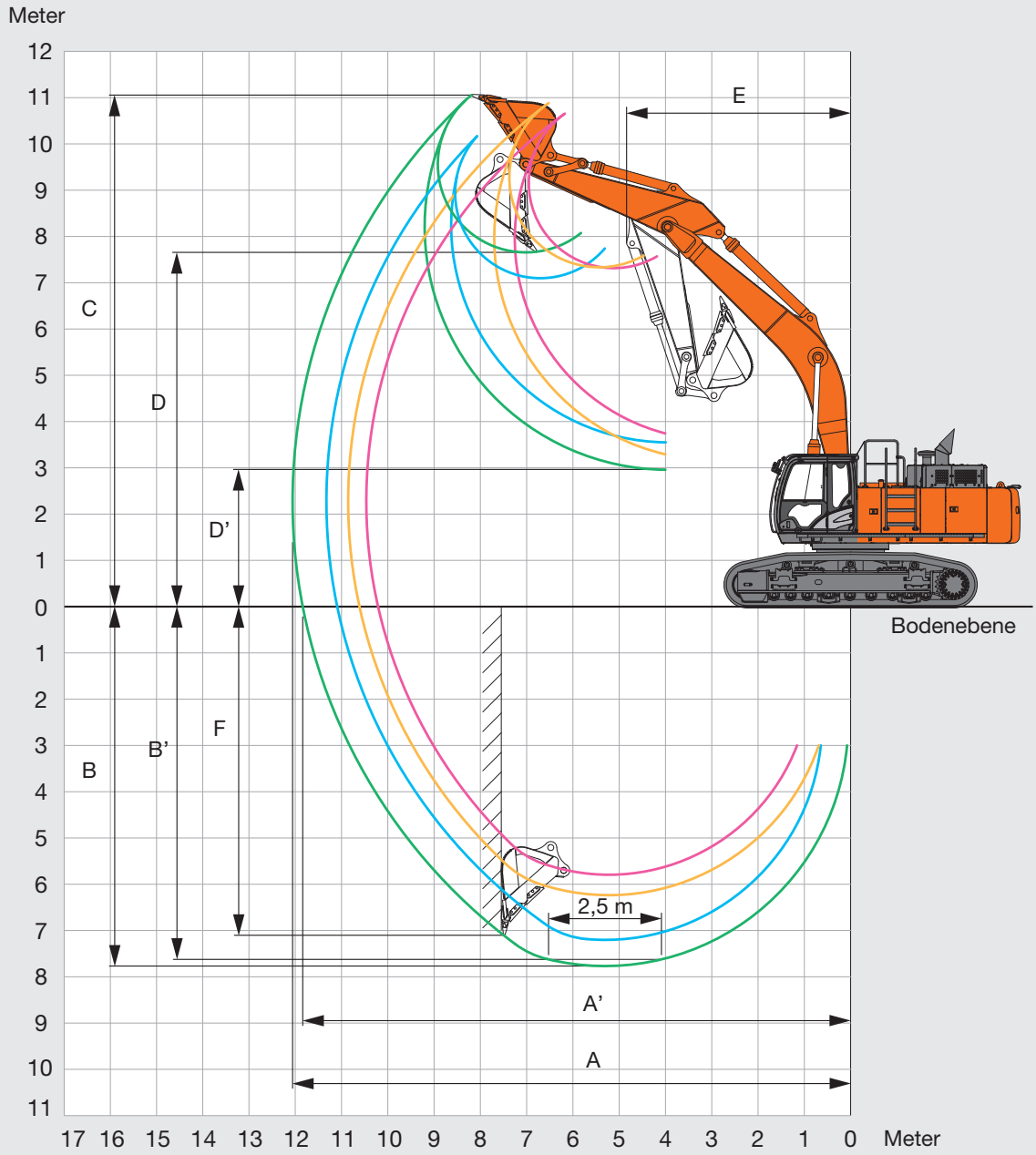

Einheit: mm

	ZAXIS 470LCH			
	6,3 m BE-Ausleger		7,0 m H-Ausleger	
Stiellänge	2,5 m BE-Stiel	2,9 m BE-Stiel	2,9 m BE-Stiel	3,4 m H-Stiel
A Max. Reichweite	10.460	10.750	11.330	12.060
A' Max. Reichweite (am Boden)	10.210	10.500	11.090	11.840
B Max. Grabtiefe	5.790	6.130	7.200	7.770
B' Max. Grabtiefe für Niveau 2,5 m	5.620	5.970	7.000	7.630
C Max. Reichhöhe	10.660	10.790	10.170	11.060
D Max. Schütthöhe	7.320	7.440	7.100	7.650
D' Min. Schütthöhe	3.670	3.250	3.520	2.940
E Min. Schwenkradius	4.090	3.930	5.020	4.840
F Max. Vertikalwand	4.260	4.650	4.270	7.100

Ohne Bodenplattenstollen

HUBKRÄFTE

Hinweise:
1. Angaben basieren auf ISO 10567.
2. Hubvermögen entspricht max. 75% der Kipplast, wenn die Maschine auf festem, ebenem Grund steht oder 87% der vollen Hydraulikleistung.
3. Der Lastpunkt ist die Mittellinie des Löffelbolzens am Stiel.
4. *Gekennzeichnete Werte sind durch die Hydraulikleistung begrenzt.
5. 0 m = ebenerdig.

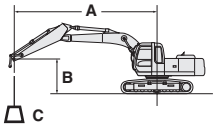

A: Ausladung
B: Lastpunkthöhe
C: Hubvermögen

Zur Berechnung des Hubvermögens Löffel- und Schnellkupplungsgewicht vom Hubvermögen abziehen.

ZAXIS 470LCH

Werte über die Front | Werte über die Ketten oder 360° | Einheit: kg

Bedingungen	Last-anschlagpunkt-höhe	Ausladung 3,0		4,5		6,0		7,5		9,0		Bei max. Reichweite		
														Meter
H-Ausleger 7,0 m H-Stiel 3,4 m Gegengewicht 9.080 kg 600 mm Bodenplatten	7,5							*11.640	11.290			*7.710	*7.710	8,7
	6,0							*12.260	11.020	*10.920	8.190	*7.590	7.530	9,4
	4,5			*20.820	*20.820	*15.830	14.850	*13.320	10.610	*11.870	8.010	*7.690	6.830	9,9
	3,0			*23.560	21.130	*18.040	13.990	*14.500	10.160	12.330	7.760	*8.010	6.460	10,1
	1,5			*15.310	*15.310	*19.670	13.300	*15.480	9.760	12.080	7.540	*8.580	6.340	10,1
	0 (Boden)			*18.350	*18.350	*20.330	12.900	15.570	9.480	11.900	7.370	*9.490	6.470	9,9
	-1,5	*13.430	*13.430	*25.370	19.670	*19.970	12.750	15.420	9.350	11.830	7.320	*10.970	6.900	9,4
	-3,0	*21.880	*21.880	*23.700	19.870	*18.540	12.810	*14.650	9.380			*11.900	7.790	8,7
	-4,5	*24.740	*24.740	*19.780	*19.780	*15.620	13.070	*11.580	9.660			*11.530	9.630	7,5
H-Ausleger 7,0 m BE-Stiel 2,9 m Gegengewicht 9.080 kg 600 mm Bodenplatten	7,5													
	6,0					*14.570	*14.570	*12.840	10.820			*11.040	8.460	8,7
	4,5			*22.370	22.270	*16.570	14.510	*13.800	10.410	*12.260	7.860	*11.440	7.550	9,2
	3,0					*18.590	13.650	*14.850	9.970	12.200	7.640	11.290	7.080	9,5
	1,5					*19.900	13.020	*15.650	9.590	11.970	7.440	11.130	6.930	9,5
	0 (Boden)			*19.760	19.470	*20.190	12.710	15.440	9.360	11.840	7.310	11.450	7.090	9,2
	-1,5	*16.120	*16.120	*24.850	19.570	*19.480	12.640	15.350	9.280			12.410	7.640	8,7
	-3,0	*26.480	*26.480	*22.100	19.840	*17.640	12.780	*13.860	9.390			*12.940	8.840	7,9
	-4,5			*17.630	*17.630	*14.010	13.160					*12.430	11.570	6,6
BE-Ausleger 6,3 m BE-Stiel 2,9 m Gegengewicht 9.080 kg 600 mm Bodenplatten	7,5					*14.000	*14.000					*7.980	*7.980	7,2
	6,0					*14.870	*14.870	*13.590	10.910			*7.750	*7.750	8,1
	4,5			*21.170	*21.170	*16.610	14.960	*14.290	10.620			*7.850	*7.850	8,6
	3,0			*25.410	21.610	*18.590	14.170	*15.220	10.230			*8.230	7.920	8,9
	1,5			*27.710	20.460	*20.070	13.520	*15.990	9.880			*8.940	7.760	8,9
	0 (Boden)			*27.650	20.050	*20.550	13.140	15.780	9.650			*10.170	8.000	8,6
	-1,5	*24.230	*24.230	*25.930	20.050	*19.780	13.030	*15.400	9.590			*12.350	8.740	8,1
	-3,0	*28.670	*28.670	*22.490	20.330	*17.350	13.190					*13.630	10.410	7,2
	-4,5													
BE-Ausleger 6,3 m BE-Stiel 2,5 m Gegengewicht 9.080 kg 600 mm Bodenplatten	7,5					*14.660	*14.660					*12.280	*12.280	6,8
	6,0					*15.410	*15.410	*14.050	10.720			*11.890	10.090	7,8
	4,5			*22.060	*22.060	*17.050	14.700	*14.590	10.450			*12.020	8.830	8,3
	3,0					*18.890	13.910	*15.410	10.070			*12.600	8.210	8,6
	1,5					*20.170	13.300	15.900	9.740			12.960	8.050	8,6
	0 (Boden)			*27.110	19.850	*20.370	12.980	15.680	9.550			13.490	8.320	8,3
	-1,5			*24.990	19.930	*19.290	12.930	*14.860	9.550			*14.110	9.180	7,7
	-3,0			*21.130	20.290	*16.350	13.170					*13.640	11.170	6,8
	-4,5													
H-Ausleger 7,0 m H-Stiel 3,4 m Gegengewicht 9.080 kg 900 mm Bodenplatten	7,5							*11.640	11.570			*7.710	*7.710	8,7
	6,0							*12.260	11.310	*10.920	8.420	*7.590	*7.590	9,4
	4,5			*20.820	*20.820	*15.830	15.230	*13.320	10.900	*11.870	8.230	*7.690	7.030	9,9
	3,0			*23.560	21.700	*18.040	14.360	*14.500	10.440	*12.460	7.990	*8.010	6.660	10,1
	1,5			*15.310	*15.310	*19.670	13.680	*15.480	10.040	12.450	7.760	*8.580	6.540	10,1
	0 (Boden)			*18.350	*18.350	*20.330	13.280	*15.980	9.760	12.270	7.600	*9.490	6.670	9,9
	-1,5	*13.430	*13.430	*25.370	20.240	*19.970	13.130	*15.790	9.630	12.210	7.540	*10.970	7.110	9,4
	-3,0	*21.880	*21.880	*23.700	20.440	*18.540	13.190	*14.650	9.660			*11.900	8.030	8,7
	-4,5	*24.740	*24.740	*19.780	19.780	*15.620	13.450	*11.580	9.940			*11.530	9.910	7,5

TRANSPORT

BASISMASCHINE (OHNE GEGENGEWICHT)

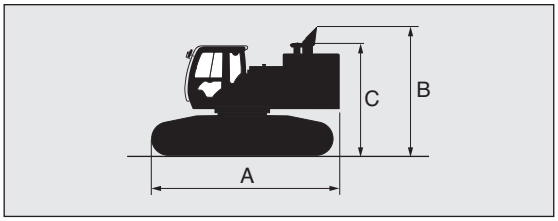

Bodenplattenbreite	A	B	C*1	Gesamtbreite*2	Gewicht
600 mm	5.690 mm	3.870 mm	3.400 mm	2.990 mm	29.400 kg
750 mm				3.140 mm	30.200 kg
900 mm				3.290 mm	30.900 kg

*1 Ohne Auspuffrohr
*2 Unterwagen eingefahren

BASISMASCHINE MIT AUSLEGER UND OHNE LAUFSTEG

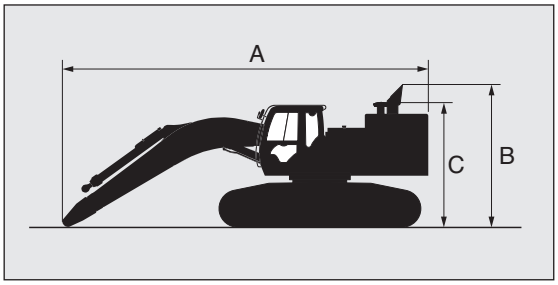

Länge des Auslegers	Bodenplattenbreite	A	B	C*1	Gesamtbreite*2	Gewicht
6,3 m BE	600 mm	9.150 mm	3.870 mm	3.400 mm	2.990 mm	34.800 kg
	750 mm				3.140 mm	35.600 kg
	900 mm				3.290 mm	36.300 kg
7,0 m H	600 mm	9.910 mm			2.990 mm	34.700 kg
	750 mm				3.140 mm	35.500 kg
	900 mm				3.290 mm	36.200 kg

*1 Ohne Auspuffrohr
*2 Unterwagen eingefahren

BASISMASCHINE MIT FRONTAUSRÜSTUNG UND LAUFSTEG

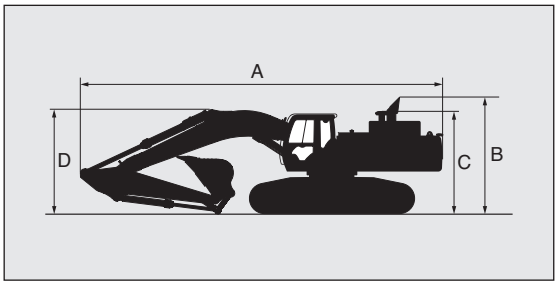

Auslegerlänge	6,3 m BE		7,0 m H	
Stiellänge	2,5 m BE	2,9 m BE	2,9 m BE	3,4 m H
A	11.660 mm	11.320 mm	12.100 mm	12.010 mm
B	3.870 mm			
C*1	3.400 mm			
D	4.300 mm	3.740 mm	3.600 mm	3.480 mm

*1 Ohne Auspuffrohr

STIEL UND LÖFFEL

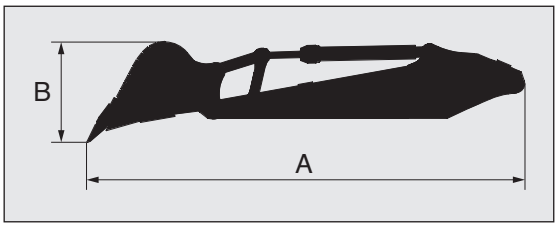

Stiel	Löffel SAE, PCSA gehäuft	A	B	Gesamtbreite	Gewicht
2,5 BE	2,5 m³	5.650 mm	1.470 mm	1.820 mm	5.000 kg
2,9 BE	2,3 m³	6.030 mm	1.340 mm	1.700 mm	4.800 kg
3,4 H	1,9 m³	6.370 mm	1.470 mm	1.500 mm	4.800 kg

LÖFFEL

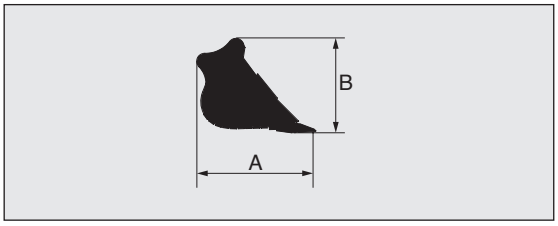

Felslöffel

Löffel		A	B	Gesamtbreite	Gewicht
ISO gehäuft	CECE gehäuft				
1,9 m³	1,7 m³	2.030 mm	1.480 mm	1.500 mm	2.070 kg
2,1 m³	1,8 m³	1.950 mm	1.650 mm	1.580 mm	2.170 kg
2,3 m³	2,0 m³	1.950 mm	1.650 mm	1.700 mm	2.260 kg
2,5 m³	2,2 m³	1.950 mm	1.650 mm	1.820 mm	2.360 kg

GEGENGEWICHT 9.080 kg

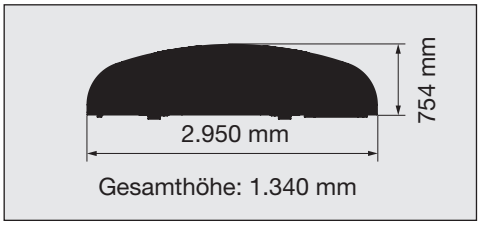

LINKER LAUFSTEG VORN 44 kg

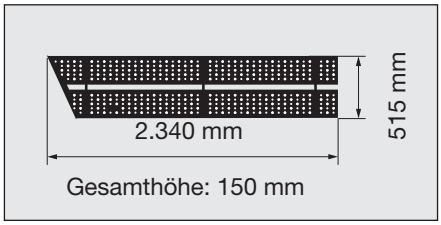

LINKER LAUFSTEG HINTEN 30 kg

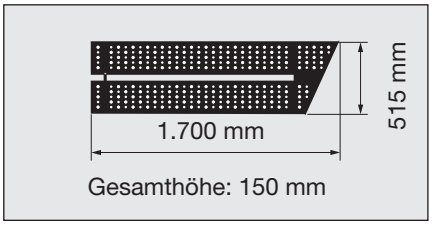

AUSRÜSTUNG

● ..... Standardausrüstung ○ ..... Sonderausrüstung

MOTOR

Automatische Drehzahlabsenkung	●
Motorölfilter (Patrone)	●
Doppelter Lufttrockenfilter mit Staubablassventil (mit Luftfilter-Warnschalter am Monitor)	●
Lüfterschutz	●
Kraftstoffhauptfilter	●
Kraftstoffvorfilter	●
Motor mit Silentblocklagerung	●
Schalldämpfer mit Partikelfilter	●
Leistungsmodussteuerung [H/P (High Power) PWR (Power) ECO (Economy)]	●
Vorfilter	○
Kühler, Ölkühler und Zwischenkühler mit Staubschutznetz	●
Kühlmittel-Ausgleichsbehälter	●
50 A Lichtmaschine	●

HYDRAULIKSYSTEM

Hydraulik für Hammer	○
Hydraulik für Hammer und Pulverisierer	○
Ausrüstung für 2-stufige-Hydraulikanbaugeräte	○
Automatische Hubkraftverstärkung	●
Ausleger-Betriebsartenwahl	●
Steuerventil mit Hauptkreis-Entlastungsventil	●
Rücklauffilter	●
Motordrehzahl-Sensorsystem	●
E-P-Steuerung	●
Steuerventil mit Zusatzanschluss	●
Hauptstromfilter	●
Rohrbruchsicherheitsventil	○
Vorsteuerkreisfilter	●
Leistungsverstärkung (Power-Boost)	●
Schnellwarmlaufsystem für Vorsteuerkreis	●
Vorsteuerkreis mit Dämpfungsventil	●
Ansaugfilter	●
Betriebsartenschalter	●

KABINE

Zusatzsicherungskasten	●
Verstellbare Armlehnen	●
Schallgedämpfte Allwetter-Stahlkabine	●
UKW/MW-Radio	●
Aschenbecher	●
Klimaautomatik	●
A/I-Schalter (Drehzahlautomatik)	●
AUX.-Ausgang und Ablage	●
Kabine: ROPS-Kabine (ISO12117-2) nach Baggernorm	●
Laminierte gekrümmte Frontscheibe (grün getönt)	●
Einziehbare Frontscheibe (oben und unten) und Schiebefenster links	●
Schutzdach für Fahrerschutz, Klasse II(ISO 10262)	○
Kabine mit OPG-Frontgitter nach Klasse II (ISO10262)	○
Getränkehalter	●
Motor-Notschalter	●
Elektrisches Doppelsignalhorn	●
Nothammer	●
Feuerlöscherhalterung	○
Bodenmatte	●
Fußrasten	●
Frontscheiben-Waschanlage	●
Handschuhfach	●
Kühl- und Wärmebox	●
Intervall-Scheibenwischer	●
Schlüsselzylinderbeleuchtung	●
LED-Innenbeleuchtung mit Türkontakt	●
Vorsteuerabschaltung	●
Kabinen-Regenschutz	○
Rückablage	●
Sicherheitsgurt	●
Radioantenne (Gummi)	●
Verstellbarer Komfortsitz mit Luftfederung und Heizung	●
Kurzweg-Steuerhebel (Joysticks)	●
Aufbewahrungsbox	●
Sonnenblende (vorn)	○
Sonnenblende (seitlich)	○
Durchsichtige Dachluke mit Schieberollo	●
2 Lautsprecher	●
6 flüssigkeitsgedämpfte Gummilager	●
12 V-Stromversorgung	○
24 V-Zigarettenanzünder	●

MONITORSYSTEM

Warnsummer: Überhitzung, Motoröldruck, Überlast	●
Warnvorrichtungen: Überhitzung, Motorwarnung, Motoröldruck, Lichtmaschine, Kraftstoffmangel, Luftfilterdurchlass, Arbeitsmodus, Überlast usw.	●
Betriebsanzeige: Wassertemperatur, Betriebsstunden, Kraftstoffverbrauch, Uhr	●
Sonstige Anzeigen: Arbeitsmodus, Drehzahlautomatik, Glühkerzen, Heckkamera, Betriebsbedingungen usw.	●

BELEUCHTUNG

2 Kabinenleuchten	○
4 Kabinenleuchten	○
2 Arbeitsscheinwerfer	●
Zusätzliche Arbeitsscheinwerfer (rechts am Ausleger)	○

OBERWAGEN

Elektrische Betankungspumpe mit Stoppautomatik	●
Elektrische Fettpistole mit Schlauchrolle	●
Kraftstoffstandanzeige	●
Hydraulikölstandsanzeige	●
Leiter	●
Heckkamera	●
Rückspiegel (rechts und links)	●
Laufsteg (Kabinenseite)	●
Schwenkwerk-Feststellbremse	●
Werkzeugkasten	●
Staufach	●
170-Ah-Batterien	●
4,5 mm dicke Unterbodenbleche	●
9.080 kg Gegengewicht	●

UNTERWAGEN

Verschraubtes Kettenrad	●
Durchgehender Laufrollenschutz	○
Hydraulischer Kettenspanner	●
Leitrad-Kettenspanner	●
Verstärkte Kettenglieder mit Bolzendichtungen	●
Fahrmotorabdeckungen	●
Fahrwerk-Feststellbremse	●
Laufrollenschutz (2 Stück je Seite)	○
Stütz- und Laufrollen	●
2 Kettenführungen (pro Seite)	●
600 mm Dreistegplatten	●
600 mm Zweisteg-Bodenplatten	○
750 mm Kettenplatte mit Standard-Laufrollenschutz	○
900 mm Kettenplatte mit Standard-Laufrollenschutz	○

ARBEITSAUSRÜSTUNG

Zusatzhydraulik	○
Zentrale Abschmierleiste	●
Schutzplatten und Schutzprofilstreben	●
Dichtring an allen Löffelbolzen	●
Flanschbolzen	●
Löffelkoppel aus Monolithguss	●
1,9 m³ (ISO gehäuft) Felslöffel (mit zwei Seitenschutzplatten)	○
7,0 m H-Ausleger und 3,4 m H-Stiel	●
6,3 m BE-Ausleger	○
2,5 m BE-Stiel	○
2,9 m BE-Stiel	○
Verstärktes Löffelgelenk A	○
Verstärkte Löffelgelenkschwinge B	●

VERSCHIEDENES

Rutschfeste Tritte und Handläufe	●
Verschließbarer Kraftstofftankdeckel	●
Abschließbare Motorraumklappen	●
Borddatensteuermodul	●
Standard-Werkzeugsatz	●
Diebstahlsicherung*	○
Fahrtrichtungsmarkierung am Laufwerkrahmen	●
Global e-Service	●

Standard- und Sonderausrüstung kann von Land zu Land variieren. Kontaktieren Sie diesbezüglich Ihren Hitachi-Händler.
* Hitachi Construction Machinery haftet nicht für Diebstahl; entsprechende Schutzsysteme minimieren lediglich das Diebstahlrisiko.

MEMO

Hitachi Construction Machinery verfügt über eine exzellente technologische Fachkompetenz und trägt als zuverlässiger Partner mit modernsten Lösungen und Dienstleistungen zum Geschäftserfolg von Kunden auf der ganzen Welt bei.

Hitachis Umweltschutz Zukunftsvision 2025

Mit der Umweltschutz Vision 2025 peilt die Hitachi Group die Reduzierung ihrer jährlichen CO2-Emissionen an. Ziel von Hitachi ist eine globale Produktion bei gleichzeitiger Reduzierung der Umweltbelastung über die Betriebsdauer sämtlicher Produkte. Weiterhin ist das Unternehmen dem Ziel einer nachhaltigen Gesellschaft verpflichtet und engagiert sich entsprechend in den drei Kernfeldern Vermeidung des Klimawandels, Recycling von Ressourcen und Stabilisierung des Ökosystems.

Geringere Umweltbelastung mit dem neuen ZAXIS

Hitachi beschreitet zur Reduzierung der CO2-Emissionen sowie zur Bekämpfung des Klimawandels einen grünen Weg in Übereinstimmung mit LCA*. Im neuen ZAXIS kommen zahlreiche technologische Neuerungen zum Einsatz, beispielsweise der neue ECO-Modus und die Isochronregelung. Hitachi ist schon seit Langem um das Recycling von Bauteilen bemüht, beispielsweise von in Wasserkühlern und Ölkühlern verbauten Aluminiumteilen. Kunststoffteile sind speziell zur Wiederverwendung gekennzeichnet.

*Life Cycle Assessment – ISO 14040

Vor dem Einsatz der Maschine, einschließlich der Satellitenkommunikation, in einem anderen Land als dem Bestimmungsland sind eventuell Modifikationen erforderlich, damit sie die örtlichen Bestimmungen (einschl. Sicherheitsvorschriften) und Gesetze erfüllt. Daher dieses Fahrzeug weder exportieren noch außerhalb des Bestimmungslandes einsetzen, bevor nicht die Erfüllung der örtlichen Bestimmungen sichergestellt ist. Bei Fragen zur Einhaltung wenden Sie sich bitte an Ihren HITACHI-Händler.

Diese Spezifikationen können ohne vorherige Bekanntgabe geändert werden.
Die Abbildungen und Fotografien zeigen die Standardmodelle und können Sonderausrüstungen, Zubehör und alle Standardausrüstungen mit einigen Farb- und Eigenschaftsunterschieden enthalten oder auch nicht. Lesen und verstehen Sie das Bedienungshandbuch vor dem Gebrauch, um einen einwandfreien Betrieb zu gewährleisten.

Hitachi Construction Machinery
www.hcme.com

KS-DE180EUP

Gedruckt in Europa