Baureihe ZW-5 - Parallel-Kinematik

HITACHI

Reliable solutions

ZW140PL / 150PL

RADLADER

Modellcode : ZW140PL-5 / ZW150PL-5
Max. Motorleistung : 113 kW (154 PS)
Betriebsgewicht : 11.990 - 13.050 kg
Schaufelinhalt (ISO gehäuft) : 1,8 - 2,1 m³

WALK AROUND

INHALT

4-5 Komfort
Eine komfortable Arbeitsumgebung sorgt für noch höhere Betriebseffizienz.

6-7 Kraftstoffeffizienz
Höhere Kraftstoffeffizienz, niedrigere Betriebskosten und eine geringere Belastung der Umwelt.

8-9 Manövrierfähigkeit
Verbesserte Betriebseffizienz und höherer Komfort, sowie niedrigere Betriebskosten beim ZW140PL-5 / ZW150PL-5.

10-11 Wartung
Die täglichen Inspektionen können schnell und einfach durchgeführt werden, wodurch sich die Verfügbarkeit der Modelle ZW140PL-5 / ZW150PL-5 erhöht.

12-13 Hitachi Support Chain
Unsere Kunden können aus einem umfassenden Angebot an Kundendienstleistungen wählen.

14-17 Technische Daten

Fortschrittliche Technologie
Komfortable und Kraftstoff sparende Fahrleistung mit dem neuen HST-Steuerungssystem.

Parallel-Kinematik
Ermöglicht Parallelbewegungen vom Boden aus. Ideal zum Auf- und Abladen von Material mit noch mehr Kontrolle über die Ladung.

Niedrigere Kraftstoffkosten
Die neuen Radlader ZWPL-5 besitzen zwei Betriebsarten; diese stellen je nach Einsatzart die gerade benötigte Leistung zur Verfügung. Die eine eignet sich für den normalen Einsatz und hilft dabei, Kraftstoff zu sparen; die andere bietet sich für anspruchsvollere Aufgaben an und erhöht die Produktivität. Die optionale automatische Motorabschaltung vermeidet Kraftstoffverschwendung, wenn der Motor längere Zeit im Leerlauf arbeitet, etwa beim Warten auf einen Kipper.

Höchste Produktivität
Ein neuer Hydraulikkreislauf vereinfacht die kombinierte Verwendung von Schaufel und Hubarm bei Entladearbeiten und gibt der Schaufel bei solchen Arbeiten Priorität.

Leistungsstarker Motor
Der wassergekühlte 5,2-Liter-Turbomotor mit 4 Zylindern sorgt für eine starke Grableistung, beeindruckende Fahrgeschwindigkeiten und einen niedrigen Kraftstoffverbrauch.

Achse für Schwersteinsatz
Hitachi-Achsen sind für ihre hohe Leistung und Robustheit berühmt - ideal für das Arbeiten unter harten Bedingungen.

Hydraulischer Schnellwechsler
Für bequemes Wechseln der Arbeitsgeräte direkt von der Kabine aus. Noch nie ging der Wechsel des Arbeitsgeräts so schnell und reibungslos vonstatten.

Bei der Konstruktion der neuen Hitachi Radlader ZW140PL-5 / ZW150PL-5 hatten wir ein klares Ziel vor Augen: Ihre Vision mit Leben zu erfüllen. In Sachen Produktivität, Komfort, moderner Technik, Umweltschutz und Wartungsfreundlichkeit überzeugen beide Modelle in allen Belangen. Sie erfüllen nicht nur die Erwartungen unserer Kunden an eine hochwertige, zuverlässige Maschine, sondern bieten dem Fahrer auch eine besonders sichere Arbeitsumgebung, eine komfortable Kabine mit ergonomischen Bedienelementen und insbesondere eine Maschine, die schnell und präzise reagiert. Damit die neuen Radlader ZW140PL-5 / ZW150PL-5 immer zuverlässig zur Verfügbar stehen, haben wir beide Modelle durch entsprechende Funktionen besonders wartungsfreundlich gemacht. Unseren Kunden, die noch mehr für maximale Standzeiten tun und ihre Investition schützen möchten, bieten wir zudem das flexible Hitachi Support Chain Kundendienstprogramm an.

Geräumige Kabine
Der beheizbare luftgefederte Sitz lässt sich für noch mehr Beinfreiheit weiter zurückschieben. Auch die in der Neigung verstellbare, ausfahrbare Pop-up-Lenksäule wurde neu positioniert, um mehr Platz zu gewinnen.

Ultimativer Komfort
Eine Klimaautomatik regelt die Temperatur im Inneren der Kabine, und für Arbeiten in Abfalldeponien ist ein optionaler Filter erhältlich. Die Schallisolierung reduziert den von außen eindringenden Lärmpegel.

Fahrersicherheit
Eine ungeteilte Frontscheibe und große Sonnenblende sorgen für noch bessere Sicht vom Fahrersitz aus.

Schneller und unkomplizierter Wartungszugang
Der komplett überarbeitete Motor bietet leichten Zugang zu Inspektionspunkten und ermöglicht eine schnelle Wartung vom Boden aus.

Getriebesteuerung
Das vollautomatische HST-System wählt die angemessene Geschwindigkeit für Fahrten und Grabungen aus.

Zusätzliches Gegengewicht
Sorgt für höhere Stabilität beim Bewegen von schweren Lasten.

KOMFORT

Die geräumige Kabine der neuen Radlader der Baureihe ZW140PL-5 / ZW150PL-5 wurde auf maximalen Komfort ausgelegt. Hitachi hat verschiedene Änderungen an der Fahrerkabine vorgenommen, um dem Fahrer mehr Platz, bessere Sicht und ein insgesamt besseres Fahrerlebnis zu ermöglichen. Darüber hinaus wurden die neuen Radlader mit einer Vielzahl an praktischen und bedienerfreundlichen Funktionen ausgestattet. Oberstes Ziel war es, den Hitachi Radlader ZWPL-5 zu einem echtem Erlebnis für den Fahrer zu machen – für mehr Spaß an der Arbeit und weniger Erschöpfung am Ende eines langen Tages.

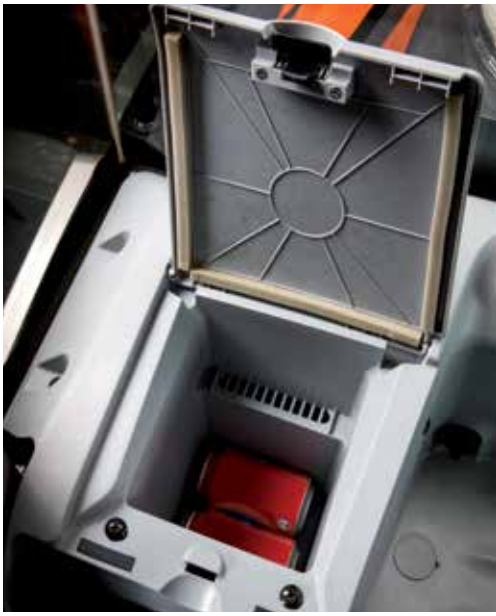

In Sachen Fahrerkomfort ist die Baureihe ZWPL-5 unerreicht

Nehmen Sie doch Platz

Bei der Konstruktion der neuen Radlader der Baureihe ZWPL-5 hat sich Hitachi vorrangig dem Komfort des Fahrers gewidmet, um ihm einen deutlich angenehmeren Arbeitstag zu ermöglichen.

Die geneigte Einstiegsleiter und die breiten Tritte ermöglichen einen schnellen und leichten Einstieg in die Fahrerkabine. Der beheizbare luftgefederte Sitz mit einstellbarer Lendenwirbelstütze lässt sich für mehr Beinfreiheit weiter als je zuvor zurückschieben. Die Hand- und Armstützen und die Konsole auf der rechten Seite sind ergonomisch angeordnet. Die schwenkbare und ausziehbare Pop-up-Lenksäule wurde ebenfalls neu positioniert, um mehr Raum zu schaffen.

Stauraum

Lange Arbeitsschichten bringen es mit sich, dass Sie den Tag größtenteils in der Fahrerkabine des ZWPL-5 Radladers verbringen. Hitachi hat mehrere praktische Funktionen eingebaut, damit Sie sich dort so richtig wohl fühlen können.

So gibt es viel Platz, damit Sie Ihr Lunch-Paket hinter oder neben dem Sitz ablegen können. Außerdem verfügt die Fahrerkabine über eine große Kühlbox, die über die Klimaanlage mitgekühlt wird und genügend Platz für vier Dosen oder Flaschen bietet. In der Kabine gibt es auch einen Getränkehalter, der sogar eine 1,5-Liter-Flasche aufnimmt.

Angenehme Arbeitsbedingungen

Geschäftige Baustellen und Steinbrüche können stressige Arbeitsumgebungen sein, doch Hitachi hat in den neuen Radladern der Baureihe ZWPL-5 eine ganze Reihe von Funktionen für ein entspannteres Arbeiten eingebaut, egal wo Sie gerade sind.

Eine hochwirksame Klimaanlage reguliert die Temperatur in der Fahrerkabine. Für Arbeiten in Abfalldeponien und geschlossenen Entsorgungsanlagen kann auch ein optionaler Klimaanlagenfilter nachgerüstet werden. Der Geräuschpegel im Inneren der Fahrerkabine wurde dank einer hochwertigen Schallisolierung reduziert.

Genießen Sie den Tag

Ein zufriedener Fahrer ist zugleich auch produktiver. Daher haben wir die Audio-Ausrüstung noch vielseitiger gestaltet, damit Sie während der Arbeit Ihre Lieblingsmusik hören können.

Das UKW/MW-Stereoradio verfügt jetzt auch über eine automatische Sendersuche, und die beiden Lautsprecher des Stereosystems bieten eine ausgezeichnete Klangqualität. Dank des MP3-Docks können Sie diese Anlage jetzt auch mit Ihrem eigenen MP3-Player verbinden.

Hauptmerkmale

- Beheizbarer luftgefederter Sitz
- Viel Beinfreiheit
- Ergonomische Bedienkonsole
- Leistungsfähige Klimaanlage
- In der Neigung verstellbare, ausfahrbare Pop-up-Lenksäule
- Bequemer Einstieg über geneigte Leiter mit breiten Tritten
- AUX-Anschluss und Ablagefach für MP3-Player

KRAFTSTOFFEFFIZIENZ

Hitachi hat die neuen Radlader der Baureihe ZWPL-5 so konstruiert, dass die Maschinen leistungsstark und produktiv auf der Baustelle arbeiten und gleichzeitig deutlich weniger Kraftstoff verbrauchen als die Vorgängermodelle. Mehrere Merkmale der Modelle ZW140PL-5 / ZW150PL-5 führen zu einer größeren Kraftstoffeffizienz, was niedrigere Betriebskosten und geringere Umweltauswirkungen ermöglicht. Die Maschine erfüllt nicht nur die neuesten EU-Richtlinien für Emissionsnormen, sondern wirkt sich auch positiv auf die Rentabilität Ihres Betriebs aus.

Weniger Kraftstoffverbrauch = geringere Betriebskosten

Zwei Betriebsarten

Um den Kraftstoffverbrauch zu minimieren und die Produktivität zu maximieren, verfügt der neue Radlader ZWPL-5 über zwei Betriebsarten: "Standard" und "P" (Power). Der Modus "Standard" ermöglicht eine mühelose und effiziente Beschleunigung beim Laden, im üblichen Betrieb und bei Fahrten auf ebenem Gelände. Die Motordrehzahl wird gesteuert und der Kraftstoffverbrauch um bis zu 20 % gesenkt.

Der Modus "P" ist hilfreich, wenn bei schweren Lade- und Grabarbeiten eine größere Vorschubkraft benötigt wird. Für eine bessere Produktivität wird die maximale Motordrehzahl um ungefähr 10 % erhöht, was eine höhere Hubgeschwindigkeit und einen größeren Kraftschluss bei Grabarbeiten zur Folge hat.

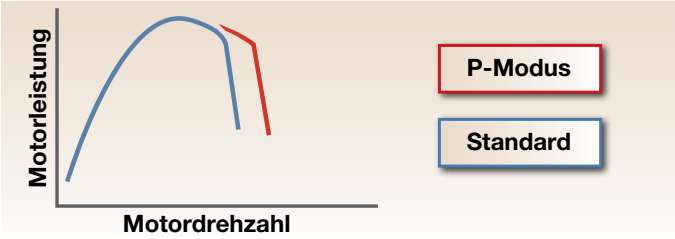

Neues HST-Steuerungssystem

Die Ingenieure von Hitachi haben die Radladermodelle ZW140PL-5 / ZW150PL-5 mit einem neuen HST-Steuerungssystem ausgestattet, mit dessen Hilfe der Kraftstoffverbrauch bei Grabarbeiten um nahezu 20 %* reduziert werden kann. Überdies verbraucht der neue Radlader bei Fahrten dank des HST-Systems zwischen 11 und 18 %* weniger Kraftstoff.

ECO-Anzeige

Auf der ECO-Anzeige kann der Fahrer sehen, wann der Radlader im ECO-Fahrbetrieb sparsam arbeitet, wodurch ein Kraftstoffsparendes Verhalten unterstützt wird. Der Kraftstoffverbrauch wird durch die automatische Steuerung der Motordrehzahl minimiert.
Die ECO-Anzeige schaltet sich nach einer übermäßig starken Beschleunigung aus oder wenn heruntergeschaltet werden sollte, um Kraftstoff zu sparen.

Automatische Motorabschaltung

Die optionale Funktion zur automatischen Motorabschaltung verbessert die Kraftstoffeffizienz, indem Verschwendung und unnötige Abgase vermieden werden. Mit dieser Funktion wird der Motor nach Herausnehmen des Gangs nach einer Minute abgeschaltet.

*(*im Vergleich mit dem ZW-1 Modell)*

Hauptmerkmale

- Einfache Betriebsart
- Neues HST-Steuerungssystem
- ECO-Anzeige
- Automatische Motorabschaltung

MANÖVRIERFÄHIGKEIT

Bei der Entwicklung des Radladers ZWPL-5 hatten wir sowohl den Fahrer als auch den Besitzer im Blick. Die Konstrukteure von Hitachi haben mehrere neue Funktionen integriert, um die Betriebseffizienz und den Komfort zu steigern und gleichzeitig die Betriebskosten zu senken. Die Schnelligkeit und Wendigkeit der Maschine auf der Baustelle wirkt sich positiv auf die Produktivität aus und trägt zu einem reibungslosen allgemeinen Betrieb bei.

Problemloser und einfacher Einsatz auf allen Baustellen

Neues HST-Steuerungssystem

Die Radlader ZW140PL-5 / ZW150PL-5 lassen sich dank des neuen HST-Steuerungssystems leicht manövrieren. Sie verfügen über zwei Betriebsarten: "Standard" und "P". Diese können entsprechend der Aufgabe und dem Untergrund ausgewählt werden. Beide Modi haben dieselbe Höchstgeschwindigkeit und bei jeder Geschwindigkeitsänderung wird der maximale Kraftschluss geboten.

Das HST-Steuerungssystem ermöglicht einen reibungslosen Wechsel zwischen den Geschwindigkeiten. Mithilfe eines 1. Gang-Geschwindigkeitsschalters kann der Fahrer die maximale Geschwindigkeit im ersten Gang auf 1 bis 13 km/h einstellen.

1. Gang-Geschwindigkeitsschalter

Der Fahrer kann die Fahrgeschwindigkeiten mit dem 1. Gang-Geschwindigkeitsschalter einstellen, sodass bei kurzen Arbeitseinheiten nicht hoch- und heruntergeschaltet werden muss. Im ersten Gang kann die Höchstgeschwindigkeit mithilfe des Schalters für den Kriechgang auf Geschwindigkeiten zwischen 1 bis 7 km/h eingestellt werden.

Im Bereich 7 bis 13 km/h kann die Höchstgeschwindigkeit mithilfe des 1. Gang-Geschwindigkeitsschalters angepasst werden. Auf diese Weise muss das Gaspedal auf kleinen Baustellen nicht mehr eingestellt werden.

Kraftschlusssteuerung

Die Kraftschlusssteuerung der Radlader ZW140PL-5 / ZW150PL-5 findet die perfekte Balance zwischen Kraftschluss und vorderer Grabkraft, wodurch eine herausragende Grableistung ermöglicht wird. Der Kraftschluss kann je nach Betriebsart an wechselnde Schweregrade angepasst werden. Ohne die Kraftschlusssteuerung wäre die Reißkraft für Grabarbeiten nicht ausreichend.

Traktionskontrolle

Die Traktionskontrolle kommt zum Tragen, wenn die Radlader ZW140PL-5 / ZW150PL-5 auf schneebedecktem, rutschigem oder schlammigem Untergrund arbeiten müssen. Der maximale Kraftschluss wird reduziert, um ein Abrutschen der Reifen zu vermeiden, Verschleiß und Kraftstoffverschwendung zu verhindern und auch die Betriebskosten zu senken. Dies ist bei leichten Anwendungen äußerst effektiv.

Inchingpedal

Mit dem Inchingpedal wird die Fahrgeschwindigkeit der Radlader ZW140PL-5 / ZW150PL-5 ohne Bremsen reduziert, während gleichzeitig die volle Motordrehzahl für Hubarbeiten zur Verfügung steht. Dies ist besonders auf kleinen Baustellen und in beengten Bereichen sowie bei kurzen Arbeitseinheiten hilfreich.

Hauptmerkmale

- HST-Steuerungssystem
- Traktionskontrolle
- Kraftschlusssteuerung
- 1. Gang-Geschwindigkeitsschalter
- Inchingpedal

WARTUNG

Sie können sich stets auf höchste Produktivität und Zuverlässigkeit verlassen, ganz gleich, wo Sie die Radlader ZW140PL-5 / ZW150PL-5 einsetzen. Dies ist mehreren Funktionen zu verdanken, die eine besonders schnelle und bequeme Durchführung der täglichen Wartung ermöglichen. So können die täglichen Inspektionen beispielsweise vom Boden aus durchgeführt werden, da sich die neue Motorabdeckung vollständig öffnen lässt und die Prüfpunkte dadurch bequem zu erreichen sind. Wir haben die neuen Radlader ZWPL-5 entwickelt, um Ihnen die tägliche Arbeit zu erleichtern, Ihnen mehr Produktivität zu ermöglichen und Stillstandszeiten auf ein absolutes Minimum zu reduzieren.

Länger Arbeiten mit dem Radlader ZWPL-5

Bequemer Einstieg

Hitachi hat die neuen Radlader der Baureihe ZWPL-5 mit verschiedenen Funktionen ausgestattet, die Ihnen Zeit sparen und die Arbeit auf der Baustelle erleichtern.

Viele der Abdeckungen an dieser Maschine lassen sich vollständig öffnen, sodass Sie die Prüfpunkte für die tägliche Wartung schnell und bequem vom Boden aus erreichen können. Viele Elemente – z. B. die Schmiernippel, Ölstandsanzeigen und Kraftstofffilter – sind vom Boden aus erreichbar.

Für den Einsatz in staubiger Umgebung, etwa in der Landwirtschaft oder auf Mülldeponien, lässt sich der Radlader ZWPL-5 mit einem optionalen Kühler ausstatten, der über besonders große Lamellenabstände verfügt und dadurch gegen Zusetzen mit Schmutz geschützt ist.

Mithilfe der Frontkonsole können Sie beim Einschalten der Zündung einen Routinewartungsplan aufrufen, um Maschinenausfälle vorzubeugen.

Einfache Reinigung

Die schnelle und bequeme Durchführung der Routinewartung ist für produktives Arbeiten unerlässlich. Dank praktischer Funktionen wie der automatischen Drehrichtungsumkehr des Kühlgebläses kann mit den neuen Hitachi ZW-Radladern besonders lange gearbeitet werden.

Das Gebläse wird alle 30 Betriebsminuten eine Minute lang auf Umkehrlüftung geschaltet, um den Kühler ohne jeden Aufwand reinigen zu können. Unter moderaten Arbeitsbedingungen kann diese Reinigungsfunktion auch manuell gestartet werden.

Hauptmerkmale

- Tägliche Prüfungen vom Boden aus
- Lüfter mit automatischer Drehrichtungsumkehr
- Schneller und unkomplizierter Wartungszugang
- Optionaler, gegen Zusetzen geschützter Kühler (weiter Lamellenabstand)

SUPPORT CHAIN

Nach der Übergabe des ZW140PL-5 / ZW150PL-5 an Sie möchten wir sicherstellen, dass die Maschine Ihre Erwartungen am Einsatzort auf Dauer übertrifft. Daher bieten wir über alle unsere europäischen Vertragshändler umfassenden Kundendienst, damit jeder einzelne unserer Kunden erstklassige Unterstützung erfährt. Um Ihre Investition zusätzlich zu schützen, können Sie aus einer Vielzahl an Optionen im Rahmen des Hitachi Support Chain-Programms wählen. Es gibt Ihnen die Flexibilität, aus den nachstehenden Hauptbereichen Ihren ganz persönlichen Serviceplan zusammenzustellen – jeder dieser Bereiche stellt ein Glied in der Kette von Serviceleistungen dar, die Sie von Ihrem Hitachi-Händler erhalten.

Schützen Sie Ihre Investition durch unser Angebot an Kundendienstoptionen

Global e-Service

Der neue Radlader ZWPL-5 ist mit einem GPRS-Kommunikationssystem ausgestattet*. Dieses System sendet zahlreiche Maschinendaten an den Hitachi-Hauptserver. Über die Global e-Service-Datenbank können Sie auf alle diese Daten zugreifen. Dazu benötigen Sie lediglich eine Internetverbindung und Ihre Anmeldedaten für Global e-Service.

Über Global e-Service können Sie und Ihr Händler die Daten herunterladen und gemeinsam nutzen. So ist ein dezentrales Flottenmanagement möglich. Über die Online-Funktion kann Ihr Händler Ihnen zudem proaktiv vorbeugende Wartungsmaßnahmen und entsprechende Sonderangebote anbieten.

Aktuelle Informationen zu Ihrem Radlader ZWPL-5 sind rund um die Uhr verfügbar. Dazu zählen beispielsweise Betriebsdaten wie die Anzahl der Betriebsstunden, der Kraftstoffverbrauch, die Betriebsarten und der Standort der Maschine. Mit diesen Informationen senken Sie die Betriebskosten, planen Ihre Einsätze effizienter und bleiben in puncto Maschinenwartung stets auf dem Laufenden. So erzielen Sie eine optimale Leistung bei gleichzeitig minimaler Ausfallzeit.

Technische Unterstützung

Das erfahrene Hitachi-Serviceteam kombiniert die globale Fachkompetenz von Hitachi Construction Machinery mit der Sprache und den Gegebenheiten der Kunden vor Ort. Wir verfolgen im Hinblick auf den Kundendienst einen proaktiven Ansatz und sorgen entsprechend für eine laufende Schulung der Händlermitarbeiter. So wird die global verfügbare Fachkompetenz an jeden einzelnen Techniker in unserem Händlernetz weitergegeben.

Erweiterte Garantie und Serviceverträge

Jedes neue Hitachi-Modell ist durch eine vollständige Herstellergarantie abgedeckt. Möglicherweise ist jedoch für Ihren Radlader ZWPL-5 aufgrund anspruchsvoller Arbeitsbedingungen oder zur Reduzierung der Reparaturkosten ein Zusatzpaket erforderlich. Unsere Händler bieten in diesem Zusammenhang ein erweitertes Garantieprogramm (HELP – Hitachi Extended Life Program) sowie umfangreiche Serviceverträge an – die ideale Möglichkeit zur Leistungsoptimierung Ihres neuen Radladers ZWPL-5.

Ersatz- und Austauschteile

Hitachi hat verschiedene Teile und Bauteile für Ihre spezifischen Anforderungen im Angebot. Neben unseren Originalteilen bieten wir folgende Optionen an:

- Wenn Ihre Maschinen schon mehrere Betriebsjahre hinter sich haben, kann Ihnen Hitachi einen zweiten Satz Originalteile zu attraktiven Preisen anbieten.
- Für sehr anspruchsvolle Einsatzarten oder Umgebungen hat Hitachi besonders leistungsstarke Teile im Angebot.
- Wenn Sie nach einer wirtschaftlichen Lösung für einen vorbeugenden Austausch suchen, sind unsere Austauschteile die ideale Wahl.

Wie Sie sich auch entscheiden, Sie können sich in jedem Fall auf die bewährte Qualität und Garantie von Hitachi verlassen.

Weitere Informationen zu den oben vorgestellten Angeboten erhalten Sie bei Ihrem Hitachi-Händler.

SUPPORT CHAIN

** Das GPRS-Kommunikationssystem gehört zur Standardausrüstung der neuen ZW-Radlader. Die Verfügbarkeit des Kommunikationssystems hängt jedoch von den Lizenzauflagen in Ihrem Land ab. Wenn Sie weitere Informationen wünschen oder ein Global e-Service-Konto beantragen möchten, wenden Sie sich bitte an Ihren Hitachi-Händler.*

Hauptmerkmale

- Überprüfung sämtlicher Maschinen rund um die Uhr von Ihrem Büro aus
- Dezentrale Kraftstoffkontrolle
- Überprüfung der aktuellen und früheren Maschinenstandorte und der Maschinenbewegungen
- Anzeige des Wartungsstatus und der zum Austausch fälligen Teile für alle Maschinen
- E-Mail-Benachrichtigungen bei Maschinenwarnungen, unerwarteten Maschinenbewegungen usw.

TECHNISCHE DATEN

MOTOR

Modell	Isuzu 4HK1
Typ	4-Takt wassergekühlt, Direkteinspritzung
Ansaugung	Turbolader und Ladeluftkühler
Nachbehandlung	Schalldämpfer mit Partikelfilter
Anzahl Zylinder	4
Maximale Leistung	
Brutto	115 kW (156 PS) bei 2.200 min^{-1} (U/min)
ISO 9249, Netto	113 kW (154 PS) bei 2.000 min^{-1} (U/min)
Maximales Drehmoment	622 Nm bei 1.500 min^{-1} (U/min)
Bohrung und Hub	115 mm X 125 mm
Hubraum	5,193 l
Batterien	2 x 12 V
Luftfilter	Doppeltrockenluftfilter mit Durchlassanzeige

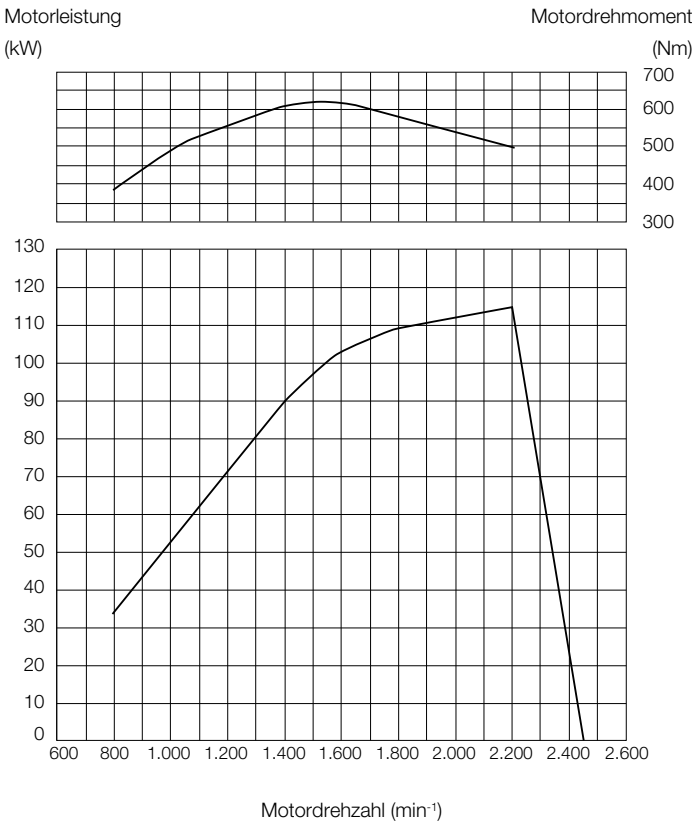

TRIEBSTRANG

Getriebe	Elektronisch gesteuerter hydrostatischer Antrieb mit 2 Hydromotoren und Summiergetriebe Getriebe: Festes Übersetzungsverhältnis, Lastschaltautomatik mit Vorgelegewelle
Kühlsystem	Zwangsumlauf
Fahrgeschwindigkeit* (vorwärts / rückwärts)	
1.	7,0 / 7,0 km/h
2.	13,0 / 13,0 km/h
3.	20,0 / 20,0 km/h
4.	39,0 / 39,0 km/h

*Mit 20.5 R25 (L3) Reifen

ACHSE UND HINTERACHSANTRIEB

Antriebssystem	Allradantrieb
Vorder- und Hinterachse	Halbschwimmend
Vorne	Am Vorderrahmen befestigt
Hinten	Zentrale Drehzapfenlagerung
Untersetzungs- und Differenzialgetriebe	Zweistufiges Differential mit Drehmomentausgleich
Achspendelwinkel	Insgesamt 20° (+10°, -10°)
Endantrieb	HD-Planetengetriebe, im Ölbad

REIFEN

Reifengröße	20.5 R25 (L3)
Optional	Siehe die Übersichten zu den Standard- und Sonderausrüstungen

BREMSEN

Betriebsbremse	Im Ölbad laufende Lamellenbremsen an allen vier Rädern. HST-Antrieb (hydrostatisches Getriebe) bewirkt zusätzlich hydraulische Bremswirkung
Feststellbremsen	Federbetätigte und hydraulisch lösende Scheibenbremse im Ölbad

LENKUNG

Typ	Knicklenkung
Lenkeinschlag	Nach jeder Seite 40°; insgesamt 80°
Zylinder	Doppelt wirkende Zylinder
Anzahl x Bohrung x Hub	2 x 65 mm x 419 mm

HYDRAULIKSYSTEM

Hubarm und Schaufel werden über multifunktionalen Bedienhebel betätigt

Hubarmsteuerung	Vierwegeventil; Heben, Halten, Senken und Schwimmstellung
Schaufelsteuerung mit Positionierautomatik	Dreiwegeventil; Einkippen, Halten, Auskippen
Hauptpumpe (Laden und Lenken)	Zahnradpumpe 189,2 l/min bei 2.200 min^{-1} (U/min) bei 20,6 MPa (210 kgf/cm^2)
Entlastungsdruckeinstellung	20,6 MPa (210 kgf/cm^2)
HST-Ladepumpe	Zahnradpumpe 53,9 l/min bei 2.200 min^{-1} (U/min) bei 2,45 MPa (25 kgf/cm^2)
Getriebeladepumpe	Zahnradpumpe 17,6 l/min bei 2.200 min^{-1} (U/min) bei 1,96 MPa (20 kgf/cm^2)
Hydraulikzylinder	
Typ	Doppelt wirkend
Anzahl x Bohrung x Hub	Hubarm: ZW140PL-5B: 2 x 125 mm x 620 mm ZW150PL-5B: 2 x 125 mm x 760 mm Schaufel: ZW140PL-5B: 2 x 110 mm x 895 mm ZW150PL-5B: 2 x 110 mm x 1.005 mm
Filter	Hauptstromfilter 10 Mikron Rücklauffilter im Hydrauliköltank

Hydraulikspielzeiten	ZW140PL-5B	ZW150PL-5B
Hubarm anheben	5,5 s (4,8 s)	6,7 s (6,0 s)
Hubarm absenken	3,0 s (2,7 s)	3,5 s (3,4 s)
Schaufel auskippen	2,9 s (2,8 s)	3,5 s (3,4 s)
Insgesamt	11,4 s (10,3 s)	13,7 s (12,8 s)

( ): Daten für Power-Modus

SERVICE-FÜLLMENGEN

Kraftstofftank	205,0 l
Motorkühlmittel	24,0 l
Motoröl	18,0 l
Drehmomentwandler und Getriebe	10,0 l
Vorderachsdifferenzial und Radnaben	25,0 l
Hinterachsdifferenzial und Radnaben	25,0 l
Hydrauliköltank	80,0 l

ABMESSUNGEN UND TECHNISCHE DATEN

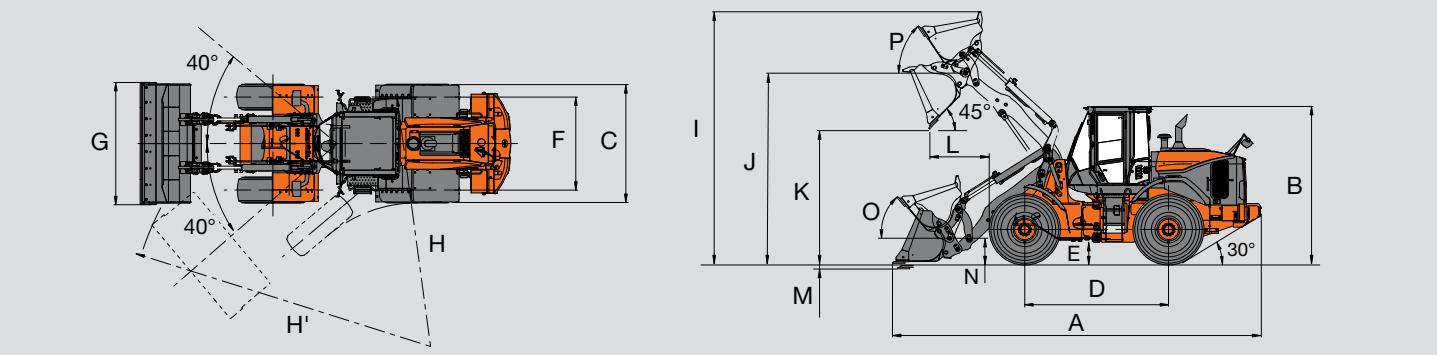

Schaufeltyp			ZW140PL-5B		ZW150PL-5B	
			Universalschaufel			
			Mit Unterschraubmesser	Mit angeschweißtem Adapter und Zähnen	Mit Unterschraubmesser	Mit angeschweißtem Adapter und Zähnen
Schaufelvolumen	ISO gehäuft	m^3	1,9	1,8	2,1	2,0
	ISO gestrichen	m^3	1,6	1,5	1,7	1,7
A	Gesamtlänge	mm	7.410	7.590	7.700	7.880
B	Gesamthöhe (bis Kabinenoberkante)	mm	3.265		3.265	
C	Breite über Reifen	mm	2.490		2.490	
D	Radstand	mm	3.000		3.000	
E	Bodenfreiheit	mm	430		430	
F	Spurweite	mm	1.930		1.930	
G	Schaufelbreite	mm	2.535		2.535	
H	Wenderadius (Mittellinie des Außenreifens)	mm	5.085		5.085	
H"	Wenderadius über Schaufelecke	mm	5.940	5.980	5.980	6.030
I	Gesamtbetriebshöhe	mm	5.090		5.290	
J	Höhe Schaufelgelenkdrehbolzen	mm	3.830		3.980	
K	Auskipphöhe bei 45 Grad, Maximalhub	mm	2.700	2.580	2.800	2.680
L	Reichweite bei 45 Grad, Maximalhub	mm	1.180	1.320	1.250	1.380
	Reichweite bei 45 Grad Auskippwinkel, Hubhöhe 2,13 m (7 ft)	mm	1.590	1.670	1.730	1.810
M	Schürftiefe (horizontaler Schürfwinkel)	mm	100	90	110	100
N	Traghöhe am Schaufelbolzen	mm	525		525	
O	Max. Schaufel-Rückkippwinkel in Transportstellung	Grad	53		50	
P	Max. Schaufel-Rückkippwinkel bei voller Höhe	Grad	57		56	
Schaufelgewicht		kg	1.230	1.170	1.290	1.240
Statische Kipplast	Gerade	kgf	7.720	7.810	8.840	8.930
	Geknickt 40 Grad	kgf	6.650	6.730	7.630	7.710
Reißkraft		kN	100,3	87,3	106,9	93,7
		kgf	10.230	8.900	10.900	9.560
Betriebsgewicht		kg	11.990	11.930	13.050	13.000

MIT GABELTRÄGER

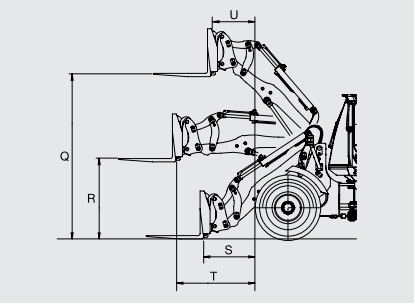

Anbaugerätetyp			ZW140PL-5B	ZW150PL-5B
			Gabelträger	
Q Max. Stapelhöhe		mm	3.600	3.740
R Gabelträgerhöhe bei max. Reichweite		mm	1.760	1.810
S Reichweite am Boden		mm	1.100	1.170
T Max. Reichweite		mm	1.710	1.790
U Reichweite bei max. Stapelhöhe		mm	970	990
Statische Kipplast	Gerade	kgf	6.970	8.080
	Geknickt 40 Grad	kgf	6.030	7.000
Max. Last nach EN 474-3, 80 %		kg	4.820	5.600
Max. Last nach EN 474-3, 60 %		kg	3.610	4.200
Gabelzinkenlänge		mm	1.220	1.220
Betriebsgewicht *		kg	11.900	12.850

Hinweis: 1. Alle Angaben zu den Abmessungen, dem Gewicht und der Leistung basieren auf ISO 6746-1:1987, ISO 7137:1997, ISO 7546:1983 und ISO 8313:1989.
2. Die mit einem * markierte statische Kipplast und das Betriebsgewicht verstehen sich einschließlich 20.5R25 (L3) Reifen (ohne Ballast) mit Schmiermittel, vollem Kraftstofftank und Fahrer.
Die Maschinenstabilität und das Betriebsgewicht hängen vom Gegengewicht, der Reifengröße sowie anderen Anbaugeräten ab.

GEWICHTSÄNDERUNG

ZW140PL-5B

Sonderausrüstung		Betriebsgewicht (kg)	Kipplast (kg)		Gesamtbreite (mm) (Reifenflanken)	Gesamthöhe (mm)	Gesamtlänge (mm)
			Gerade	Max. geknickt			
Reifen	20.5 R25 (L3) XHA2	±0	±0	±0	±0	±0	±0
	20.5 R25 (L5) XLD D2A	+460	+310	+270	+25	+30	-25
	20.5 R25 (L5) XMINE D2	+620	+410	+360	+20	+35	-30
Unterbodenschutz		+70	+50	+40	±0	±0	±0

ZW150PL-5B

Sonderausrüstung		Betriebsgewicht (kg)	Kipplast (kg)		Gesamtbreite (mm) (Reifenflanken)	Gesamthöhe (mm)	Gesamtlänge (mm)
			Gerade	Max. geknickt			
Reifen	20.5 R25 (L3) XHA2	±0	±0	±0	±0	±0	±0
	20.5 R25 (L5) XLD D2A	+460	+290	+250	+25	+30	-25
	20.5 R25 (L5) XMINE D2	+620	+400	+340	+20	+35	-30
Unterbodenschutz		+70	+50	+40	±0	±0	±0

AUSRÜSTUNG

KABINE

Einstellbare Pop-up-Lenksäule	●
Beheizbarer luftgefederter Sitz mit Kopfstütze: Federdämpfung, Armlehnenwinkel, Textil, Längsposition, Kopfstützenhöhe und -winkel, Lendenwirbelstütze, Lehnenneigung, Sitztiefe, Gewicht und Körpergröße	●
UKW/MW-Radio mit AUX-Eingang für ein digitales Audiogerät	●
Aschenbecher, Zigarettenanzünder	●
Klimaautomatik	
mit einzelnem Einlassfilter	●
mit doppeltem Einlassfilter	○
Kleiderhaken	●
Entfroster vorne/hinten	●
Handschuhfach	●
Unterbodenspiegel hinten	●
Heckkamera und Monitor	○
Rückspiegel	
Innen (2)	●
Außen (2)	●
Außen (beheizt, 2)	○
Sicherheitsgurt, 50 mm	●
ROPS (ISO 3471), FOPS (ISO 3449): mehrschichtige Isolierung, montiert für Lärm-, Vibrationsdämpfung	●
Gummibodenmatte	●
Stauraum	
Becherhalter	●
Halter für digitales Audiogerät (z. B. iPod)	●
Dokumentenhalter	●
Kühl- und Warmhaltebox	●
Tasche an der Rückenlehne des Sitzes	●
Sonnenblende	●
Lenkrad mit Drehknopf	●
Getöntes Sicherheitsglas; Frontscheibe aus Verbundglas; Sonstige: gehärtet	●
Waschanlage für Front- und Heckscheibe	●
Front- und Heckscheibenwischer	●

ELEKTRISCHE ANLAGE

Rückfahralarm	●
Batterien	
Standardbatterien (80 Ah - 622 A)	●
Hochleistungsbatterien (128 Ah - 685 A)	○
Batteriehauptschalter	●
Steuersystem für automatische Motorabschaltung	○
Wegfahrsperre	○
12 V-Steckdose	○

KÜHLSYSTEM

Automatischer Umkehrlüfter mit Temperatursteuerung	●
Lüfterschutz	●
Kühler	
Kühler mit Standard-Lamellenabstand	●
Kühler mit weiten Lamellenabständen (gegen Zusetzen geschützt)	○

BELEUCHTUNG

Brems- und Heckleuchten	●
Abstandsleuchten	●
Fahrscheinwerfer	●
Rundumleuchte	○
Blinker mit Warnblinkanlage	●
Arbeitsscheinwerfer	
Arbeitsscheinwerfer auf Kabine, vorn (2)	●
Arbeitsscheinwerfer im Kühlergrill, hinten (2)	●
Zusatzscheinwerfer auf Kabine, vorn (2)	○
Arbeitsscheinwerfer auf Kabine, hinten (2)	○

TRIEBSTRANG

Kriechgangschalter	●
Differenzial	
Differenzial mit Drehmomentausgleich (TPD), vorne und hinten	●
Lamellen-Selbstsperrdifferenzial (LSD), vorn und hinten	○
Fahrgeschwindigkeitsbegrenzer (20 km/h)	○
Elektronisch gesteuerter HST-Antrieb	●
Vorwärts-/Rückwärtshebel	●
Vorwärts-/Rückwärtswahlschalter	●
Schalter für Power-Modus	●
Schalter für Traktionskraftsteuerung	●
1. Geschwindigkeitsbegrenzungsschalter	●

MOTOR

Lufteinlass	
Regenschutzabdeckung	●
Zyklonvorfilter (Sy-Klone)	○
Zyklonvorfilter (Turbo II)	○
Luftfilter-Doppelelement	●
Motorölfilter (Patrone)	●
Kraftstoffvorfilter (Patrone)	●
Kraftstoffhauptfilter (Patrone)	●
Motoröl-Ablassstutzen	●
Hochleistungs-Wasserabscheider	●

ÜBERWACHUNGSSYSTEM

Anzeige: Kühlmitteltemperatur, Kraftstoffstand, HST-Öltemperatur	●
Kontrolleuchten: Luftfilter verstopft, Abstandsleuchten, Bedienhebelverriegelung, Entladewarnung, Notlenkpumpe, Motorwarnung, Lüfterumkehr, Vorwärts-/Rückwärtswahlschalter, Kraftstofffilter-Verstopfung, Fernlicht, HST-Öltemperatur, HST-Warnung, Wartung, Abgasfilter (orange), Feststellbremse, Power-Mode, Vorglühen, Sicherheitsgurt, Service, Blinker, Wasserabscheider, Arbeitsscheinwerfer	●
LCD-Multifunktions-Monitor: Uhr, ECO, V-N-R/Schaltstellung, Betriebsstundenzähler, Kilometerzähler, Wechselintervalle, Schwingungsdämpfung, Tachometer, Schalter für Traktionskraftsteuerung	●
Warnleuchten: zu niedriger Bremsflüssigkeitsdruck, zu niedriger Motoröldruck, Hydrauliköstand, Abgasfilter (rot), Überhitzung, zu niedriger Lenkhydrauliköldruck	●

BREMSANLAGE

Automatische federbetätigte, hydraulisch lösende Nassscheiben-Feststellbremse	●
Vollhydraulische Zweikreisbremsanlage	●
im Ölbad laufende Lamellenbremsen an allen 4 Rädern	●

● ..... Standardausrüstung ○ ..... Sonderausrüstung

HYDRAULIKSYSTEM

Automatischer Schaufelpositionierer (automatische Rückkehr zur Schürfsteuerung)	●
Bedienhebel	
für 3-Schieber-Steuerventil	
2 Hebel und AUX-Hebel für 3. Funktion	
- Anordnung außen (Schaufel - Hubarm - 3.)	●
MF-Hebel und AUX-Hebel für 3. Funktion	○
Schalter für Bedienhebelverriegelung	●
Hydraulikfilter	●
Hubarm-Schwimmstellungssystem	●
Hubarm-Endposition	●
Schnellwechselschalter	●
Tank-Sichtanzeige	●
Schwingungsdämpfungssystem (Typ AUTO-AUS)	●

REIFEN

20.5 R25 (L3) XHA2	●
20.5 R25 (L5) XLD D2A	○
20.5 R25 (L5) XMINE D2	○

VERSCHIEDENES

Sicherheitsverriegelung für Knicklenkung	●
Unterbodenschutz (schraubbar)	○
Schaufel-Unterschraubmesserschutz	○
Schaufelzylinderschutz	○
Gegengewicht, integriert	●
Zugstange mit Kipphebel	●
Notlenkpumpe	●
Kotflügel	
für 20.5 R25	
Vorne und hinten voll abgedeckte Kotflügel mit Schmutzabweisern	●
Global e-Service	●
Hubarm	
Parallel-Kinematik	●
Hub- und Verzurrösen	●
Borddatensteuermodul	●
Gegen Diebstahl gesichert	
Batterieabdeckung mit Verriegelung	●
Verschließbare Motorhaube	●
Verschließbarer Kraftstofftankdeckel	●
Schnellwechsler (kompatibel zu Volvo)	●
Nummernschildhalterung hinten	○
Straßenzulassung	
Umbausatz für deutsche Straßenzulassung: Schaufel-Unterschraubmesserschutz, Halterung für Nummernschild hinten, reflektierender Aufkleber, Unterlegkeile	○
Umbausatz für italienische Straßenzulassung: Kabinenleuchten, Schaufel-Unterschraubmesserschutz, Gelenksperre, Halterung für Nummernschild hinten, reflektierender Aufkleber, Rundumleuchte	○
Diebstahlsicherung*	○
Unterlegkeile	○

Standard- und Sonderausrüstung kann von Land zu Land variieren. Kontaktieren Sie diesbezüglich Ihren Hitachi-Händler.
* Hitachi Construction Machinery haftet nicht für Diebstahl; entsprechende Schutzsysteme minimieren lediglich das Diebstahlrisiko.

SCHAUFELAUSWAHL

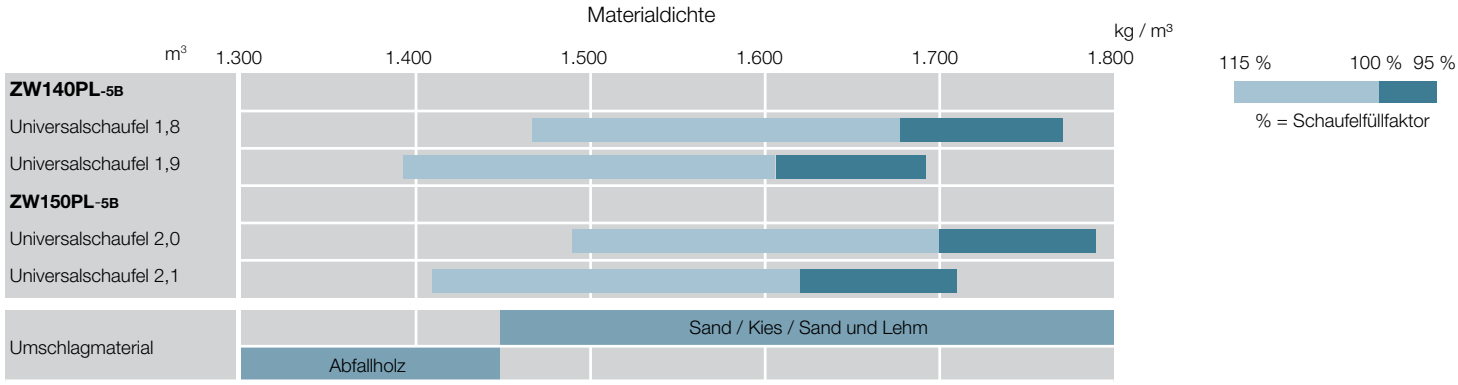

FÜR IHRE NOTIZEN

FÜR IHRE NOTIZEN

Hitachi Construction Machinery verfügt über eine exzellente technologische Fachkompetenz und trägt als zuverlässiger Partner mit modernsten Lösungen und Dienstleistungen zum Geschäftserfolg von Kunden auf der ganzen Welt bei.

Hitachi Umweltschutz-Vision 2025

Mit seiner Umweltschutz-Vision 2025 peilt die Hitachi Group die Reduzierung ihrer jährlichen CO2-Emissionen an. Ziel von Hitachi ist eine globale Produktion von Baumaschinen mit dem Ziel der Reduzierung der Umweltbelastung über die Betriebsdauer sämtlicher Produkte. Weiterhin ist das Unternehmen dem Bestreben einer nachhaltigen Gesellschaft verpflichtet und engagiert sich entsprechend in den drei Kernfeldern Vermeidung des Klimawandels, Recycling von Ressourcen und Stabilisierung des Ökosystems.

Geringere Umweltbelastung mit dem neuen ZW

Hitachi beschreitet zur Reduzierung der CO2-Emissionen sowie zur Bekämpfung des Klimawandels einen grünen Weg in Übereinstimmung mit LCA*. Im neuen ZW kommen zahlreiche technologische Neuerungen zum Einsatz, beispielsweise der neue Standardmodus mit verbesserter Kraftstoffeffizienz. Hitachi ist schon seit langer Zeit um das Recycling von Bauteilen bemüht, beispielsweise von in Wasserkühlern und Ölkühlern verbauten Aluminiumteilen. Wiederverwertbare Kunststoffteile sind speziell gekennzeichnet.

*Life Cycle Assessment – ISO 14040

Vor dem Einsatz der Maschine, einschließlich der Kommunikation, in einem anderen Land als dem Bestimmungsland sind eventuell Modifikationen erforderlich, damit sie die örtlichen Bestimmungen (einschl. Sicherheitsvorschriften) und Gesetze erfüllt. Daher dieses Fahrzeug weder exportieren noch außerhalb des Bestimmungslandes einsetzen, bevor nicht die Erfüllung der örtlichen Bestimmungen sichergestellt ist. Bei Fragen zur Einhaltung der Bestimmungen wenden Sie sich bitte an Ihren HITACHI-Händler. Diese technischen Daten können unangekündigt geändert werden.

Die Abbildungen und Fotografien zeigen die Standardmodelle. Diese können Sonderausrüstungen, Zubehör, vom Kunden installierte und veränderte Teile, optionale Teile und Standardausrüstungen mit einigen Farb- und Ausstattungsunterschieden enthalten. Lesen und verinnerlichen Sie die Bedienungsanleitung vor dem Gebrauch, um einen einwandfreien Betrieb der Maschine zu gewährleisten.

Hitachi Construction Machinery
www.hcme.com

KL-DE072EU

Gedruckt in Europa